ГАРАНТИЙНЫЙ ТАЛОН

Заполняется магазином, где приобретено изделие

_____

(Наименование изделия)

Дата выпуска _____

Дата продажи _____

Владелец изделия _____

(Фамилия, Имя, Отчество)

Адрес _____

_____

Установлен дефект _____

Исправил мастер _____

(подпись)

"_____" _____ 201__ г.

ГАРАНТИИ

24 месяца со дня приобретения по предъявлению гарантийного талона по обнаруженным дефектам. За механические повреждения, потертости, сколы фабрика ответственности не несет. Наш адрес: РОССИЯ, 427628, Удмуртская республика, г.Глазов, ул. Сибирская, 42. тел. 2-58-38

_____

линия отреза

ПАСПОРТ

1. Дата выпуска _____
2. Отметка магазина о продаже _____
3. Штамп магазина _____
4. "_____" _____ 201__г.

Пункты 2,3,4 заполняются в магазине при покупке мебели.

Сертификат _____

глазов®
www.glazovmebel.ru

РОССИЯ

ПАО "Глазовская мебельная фабрика"
Удмуртская Республика, г.Глазов
ул. Сибирская, 42

EAC

Набор молодежной мебели "Калейдоскоп"

Кровать 6

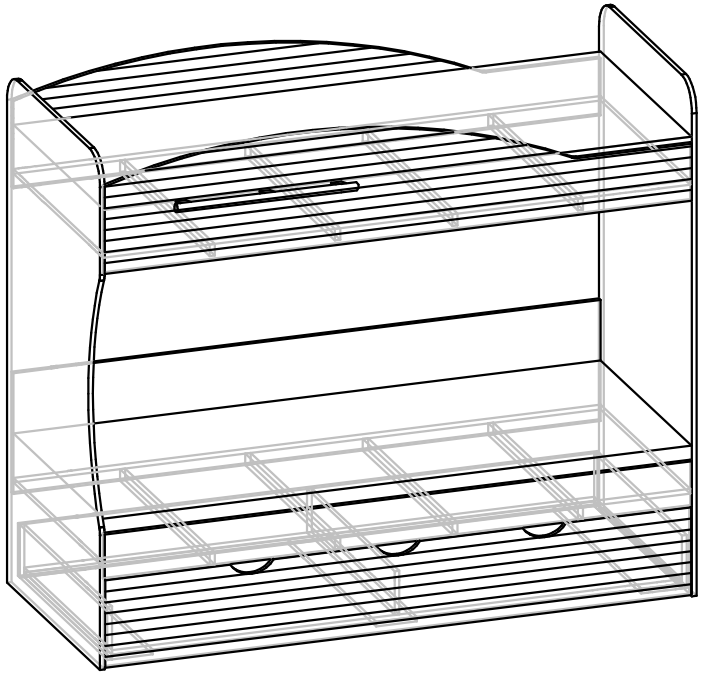

Габаритные размеры, мм

2052x880x1765

ИНСТРУКЦИЯ ПО СБОРКЕ

Уважаемый покупатель, обращаем Ваше внимание на то, что внешний вид изделия во многом зависит от качества сборки.

ПОДГОТОВКА К СБОРКЕ

1. Распаковать упаковки (при этом сохранить упаковочные ярлыки).
2. Ознакомиться с данной инструкцией по сборке.
3. Подготовить инструмент: молоток, набор отверток, рулетку, набор сверл, дрель.
4. Подготовить место для сборки.
5. Прямоугольность собранных каркасов проверять рулеткой по диагонали.

Для исключения шаткости и опрокидывания конструкции кровати, необходимо обязательно крепить ее к стене с помощью комплекта №20 - 2 шт.

Примечание: 1. Перед сборкой изделия необходимо лакировать дет.№523
2. применять матрац 2000х800х180мм.

Сборка кровати возможна в двух исполнениях
Сборку проводить в паре.

Исполнение 1

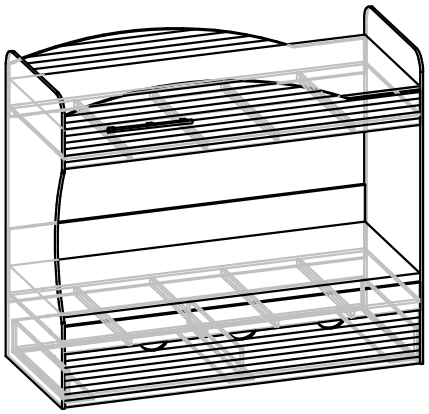

Исполнение 2

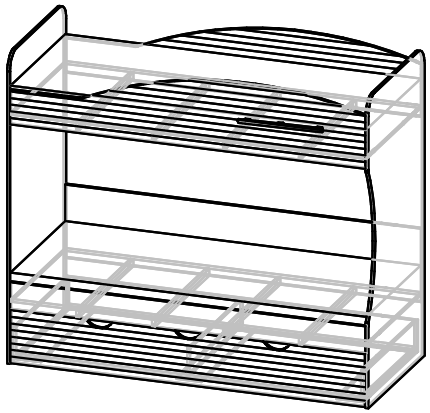

Заглушки на фурнитуру установить после полной сборки изделия на видимые части

ПРАВИЛА ЭКСПЛУАТАЦИИ И УХОДА ЗА МЕБЕЛЬЮ

1. Мебель, перевозимая при температуре ниже 0°С, охлаждается и при установке в помещении "запотевает", поэтому ее следует немедленно протереть чистой, сухой, мягкой тканью.
2. Мебель предназначена для эксплуатации в помещениях с температурой воздуха +10+28°С и относительной влажностью 50-70%. Не рекомендуется ставить мебель близко к источникам тепла, а также к сырым и холодным стенам. Ее следует беречь от прямого попадания солнечных лучей.
3. На поверхности деталей не следует ставить горячие и влажные предметы. Нежелательно попадание кислот, щелочей и растворителей (спирт, бензин, ацетон).
4. Поверхности следует оберегать от механических повреждений, ударов и царапин, поскольку восстановить поверхность невозможно.
5. Поверхности мебели следует чистить специальным составом, который можно приобрести в магазине.
6. Зеркала и стекла рекомендуется чистить любыми средствами, предназначенными для этих целей.
7. Для предотвращения повреждения полового покрытия при перемещении мебели следует использовать подстилочный материал (картон, плотная ткань и т.п.)

ПОРЯДОК ПРЕДЪЯВЛЕНИЯ ПРЕТЕНЗИЙ НА КАЧЕСТВО МЕБЕЛИ

Претензии по некомплектности и производственным дефектам в течение гарантийного срока должны направляться покупателем непосредственно в магазин, где приобретена мебель, с обязательным приложением товарного чека и упаковочных ярлыков.

По дефектам, появившимся из-за несоблюдения покупателем правил эксплуатации и ухода за мебелью, претензии не принимаются.

К СВЕДЕНИЮ ПОКУПАТЕЛЯ

Предприятие оставляет за собой право вносить изменения в конструктивные элементы мебели на основе внедрения передовой технологии, улучшающие качество выпускаемой продукции.

При обнаружении производственных дефектов ссылайтесь на номер набора мебели, номер ОТК, приложите гарантийный талон и упаковочные ярлыки.

1. Собираем ящик:

Крепим к детали №309 дет. №294,312

Крепим деталь №310 к дет.№309 так, чтобы отверстие под стяжку на пласти было открытым

Крепим к детали №309 дет. №306,307

Крепим детали №306,307 к дет. №310

При желании возможна установка дет.№311 для этого необходимо досверлить отверстия (показаны на схеме)

Установить деталь №311 к дет.№309

Крепим деталь №308 к дет.№294,312,306,307 и дет.№311 (по желанию)

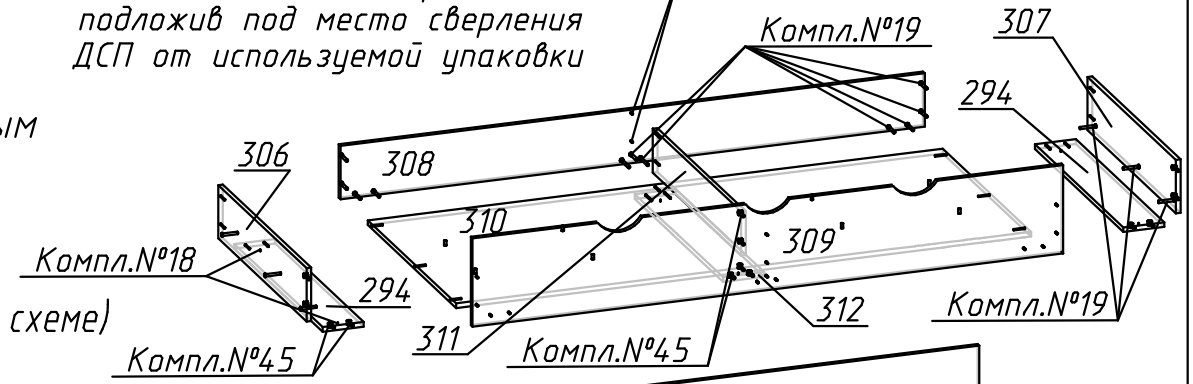

2. Собираем нижнее основание кровати

Если кровать будет собираться с лестницей 1, необходимо досвердить отв (показаны на схеме)

Крепить к дет.№297 дет №522,523

Крепить к детали №522,523 дет №292

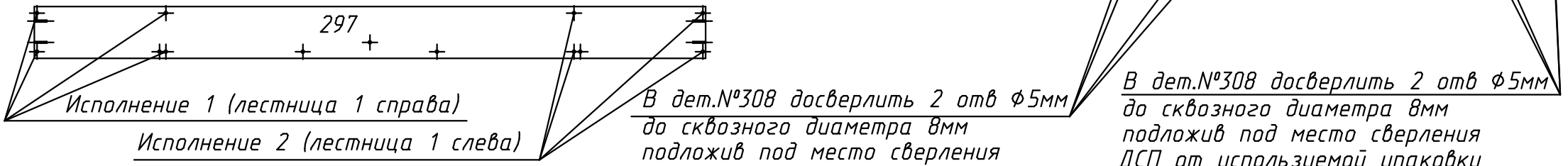

В дет.№308 досверлить 2 отв ф5мм до сквозного диаметра 8мм подложив под место сверления ДСП от используемой упаковки

Исполнение 2 (лестница 1 слева)

В дет.№308 досверлить 2 отв ф5мм до сквозного диаметра 8мм подложив под место сверления ДСП от используемой упаковки

Исполнение 1 (лестница 1 справа)

Фурнитура

Комплект №18	Ролик выкатной		Шуруп 4х16
	Ц 6		У 12
Комплект №19	Винт КОН7х50	Ключ	Заглушка
	Е 47	1	Н 47
Комплект №45	Эксцентрик	Дюбель	Заглушка
	К 33	Г 33	Ш 19

Крепление винта саморезного (комплект №19)

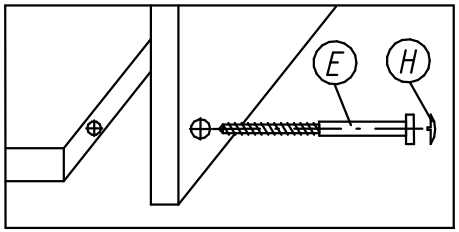

Крепление стяжки эксцентриковой (комплект №45)

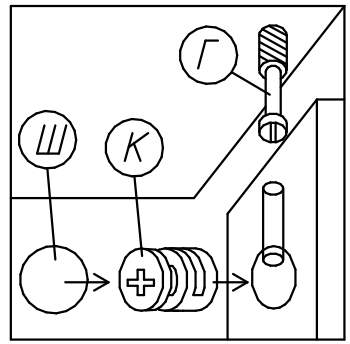

3. Собираем верхнее основание кровати

Если кровать будет собираться с лестницей 1, необходимо досверлить отв (показаны на схеме)

Крепить к дет.№276 дет №522,523

Крепить к детали №522,523 дет №261

Исполнение 2 (лестница 1 слева)

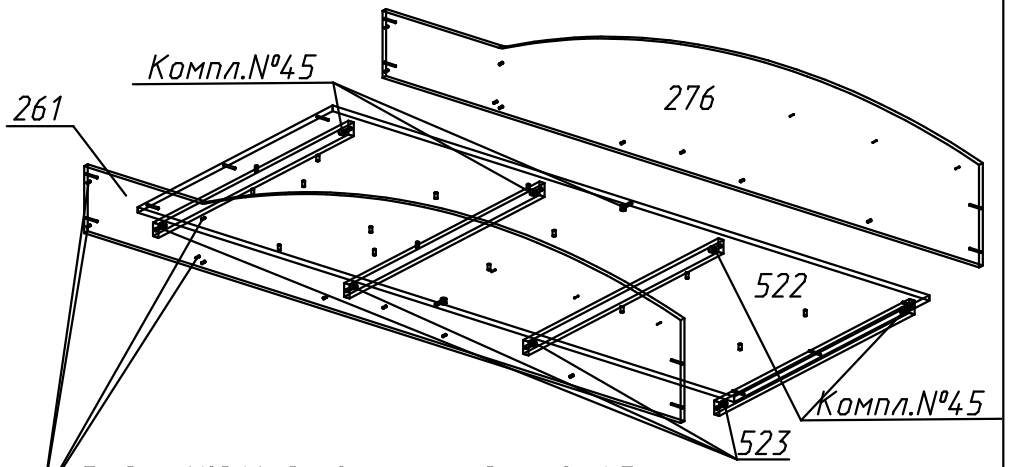

В дет.№261 досверлить 2 отв ф5мм
до сквозного диаметра 8мм
подложив под место сверления
ДСП от используемой упаковки

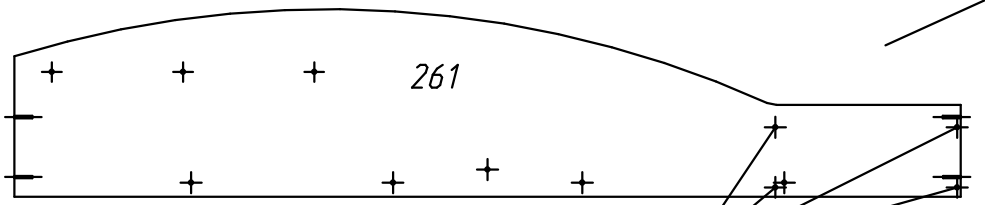

В дет.№261 досверлить 2 отв ф5мм
до сквозного диаметра 8мм
подложив под место сверления
ДСП от используемой упаковки

Исполнение 1 (лестница 1 справа)

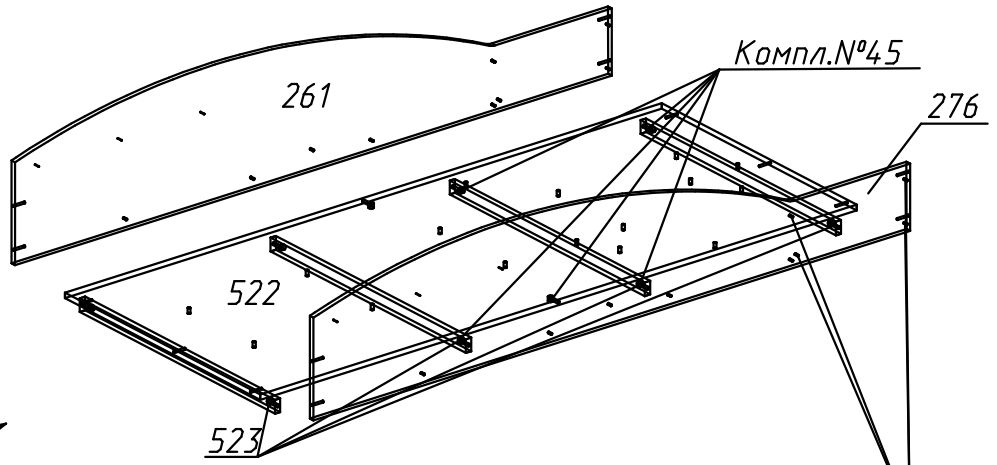

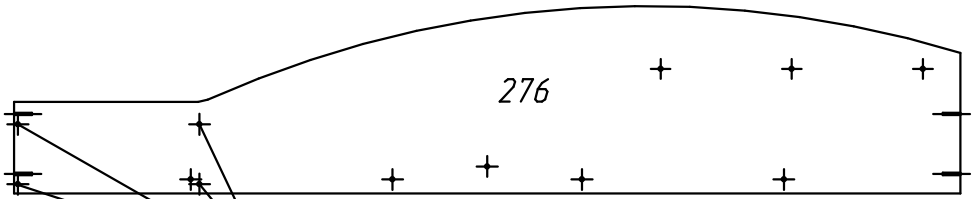

В дет.№276 досверлить 2 отв ф5мм
до сквозного диаметра 8мм
подложив под место сверления
ДСП от используемой упаковки

В дет.№276 досверлить 2 отв ф5мм
до сквозного диаметра 8мм
подложив под место сверления
ДСП от используемой упаковки

4. Завершающая сборка изделия

Установить наконечники (Компл.№11)

Прикрепить верхнее и нижнее основание к деталям №524,525

Установить ограничители (компл.№8)

Установить ящик в кровать

Крепление подвески (комплект №20)

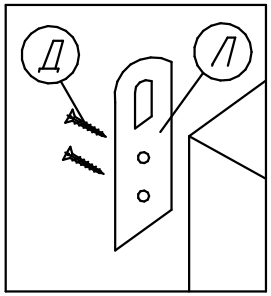

В дет.№524,525 досверлить 3 отв. ⌀5×13 до сквозного диаметра 8мм, подложив под место сверления ДСП от использ.упаковки

Для исключения шаткости и опрокидывания конструкции кровати необходимо обязательно крепить ее к стене с помощью Компл.№20 – 2шт.

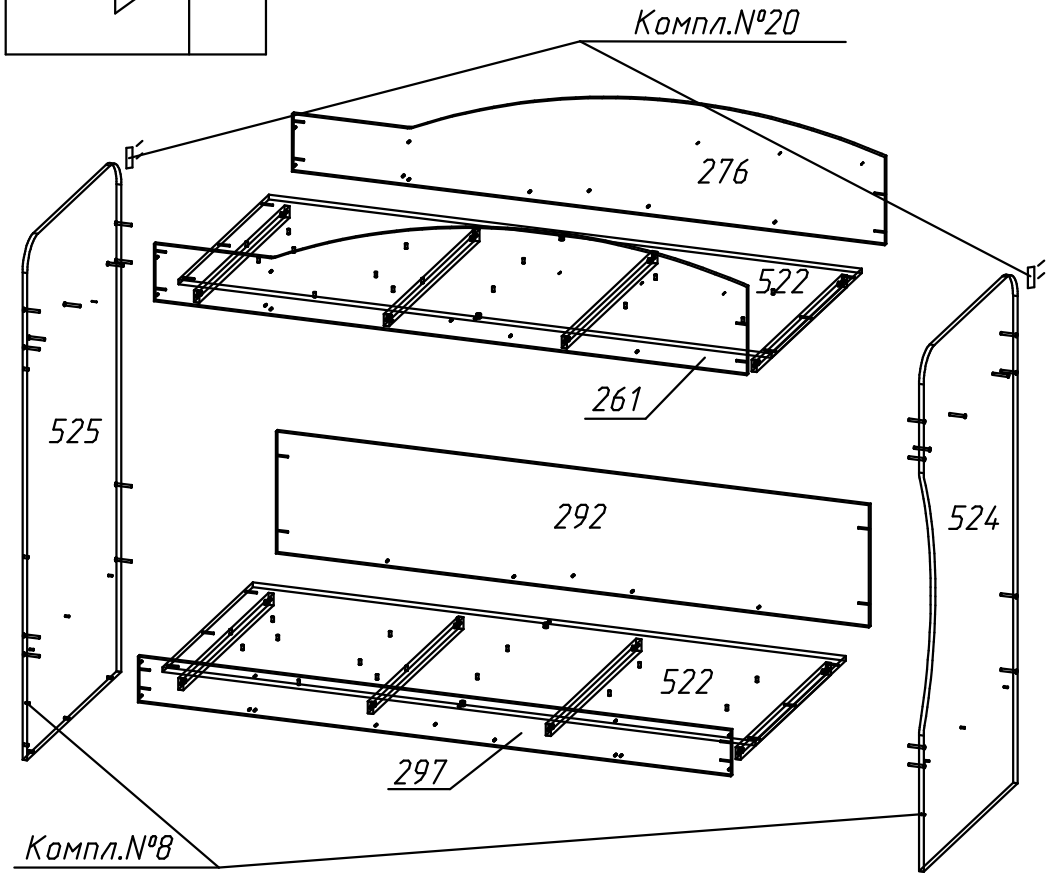

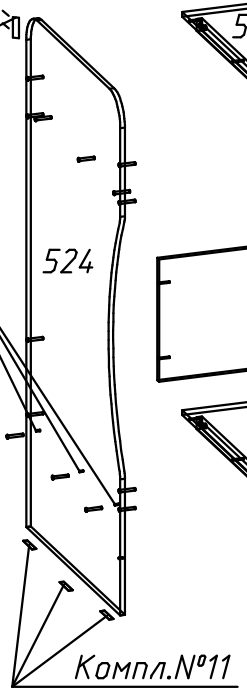

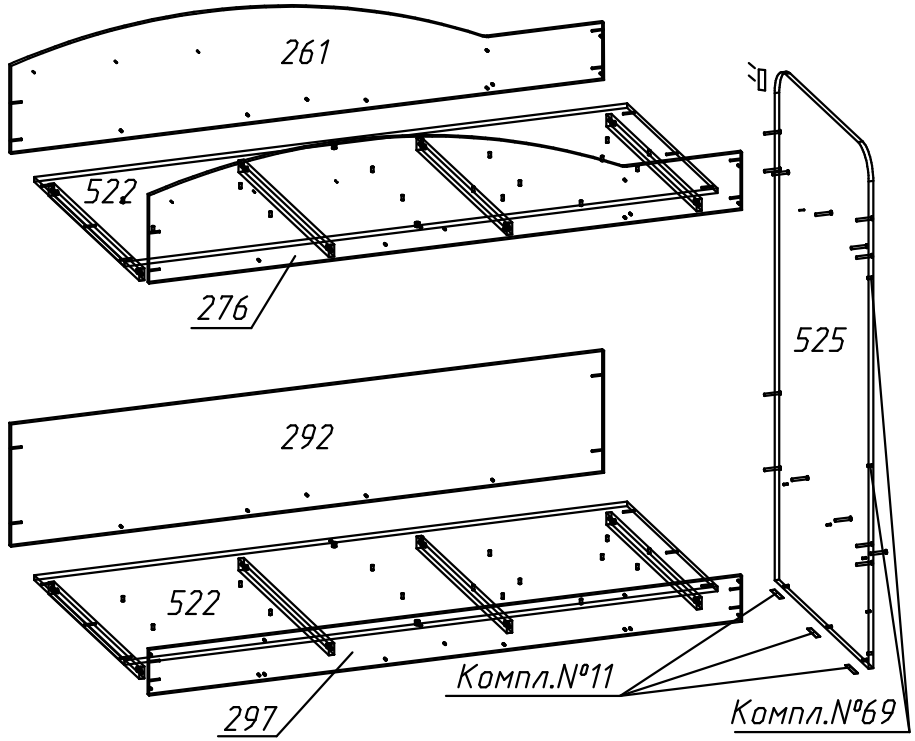

Фурнитура

Комплект №8	Полкодержатель	Ж	2	
Комплект №10	Шуруп 4х25	Р	3	
Комплект №11	Наконечник	З	6	Гвоздь 1,6х25 — Х — 12
Комплект №69	Заглушка самоклеящаяся	Ф	4	
Комплект №20	Подвеска	Л	2	Шуруп 3х25 — Д — 4

5. Крепление релинга

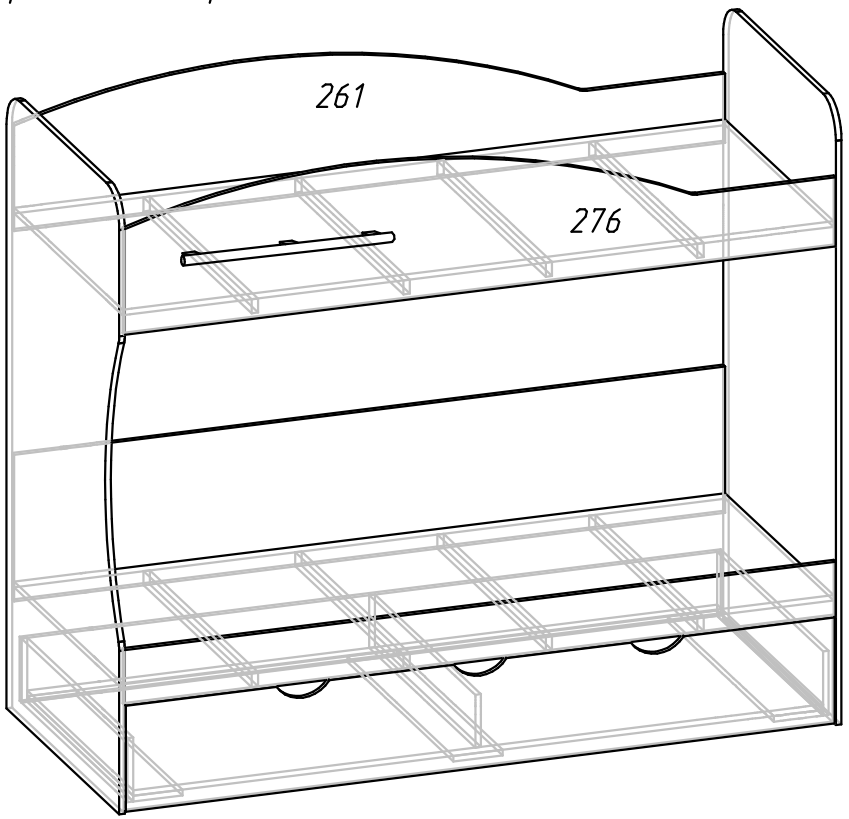

Схема сборки (увеличено)

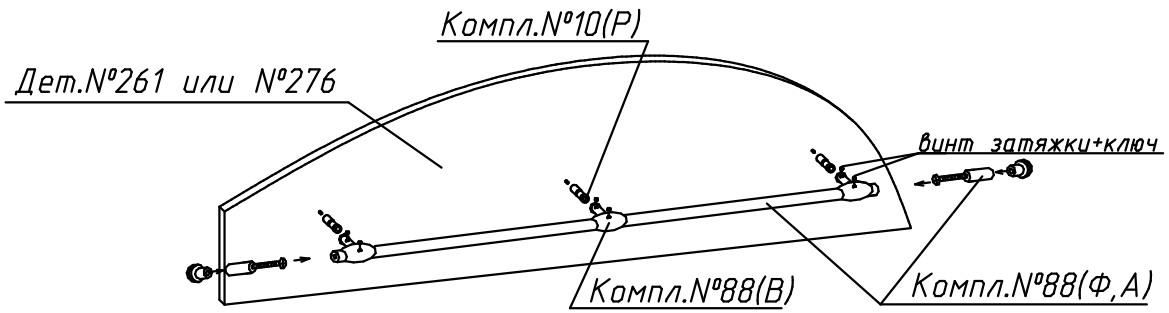

Кровать б комплектуется карманами по желанию покупателя
Карманы навешиваются на рейлинг с помощью лат с липучками.

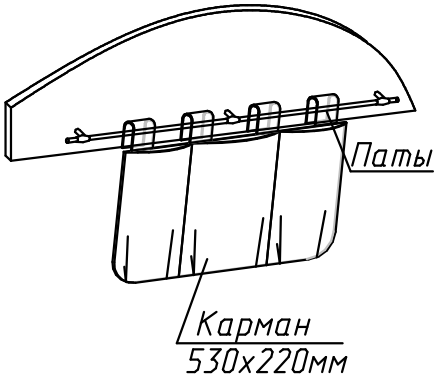

Фурнитура

Комплект №88	Рейлинг	Держатель для рейлинга винт	Заглушка	Ключ
	Ф 1	В 3	А 2	1

6. Крепление дополнительного модуля -лестница 1

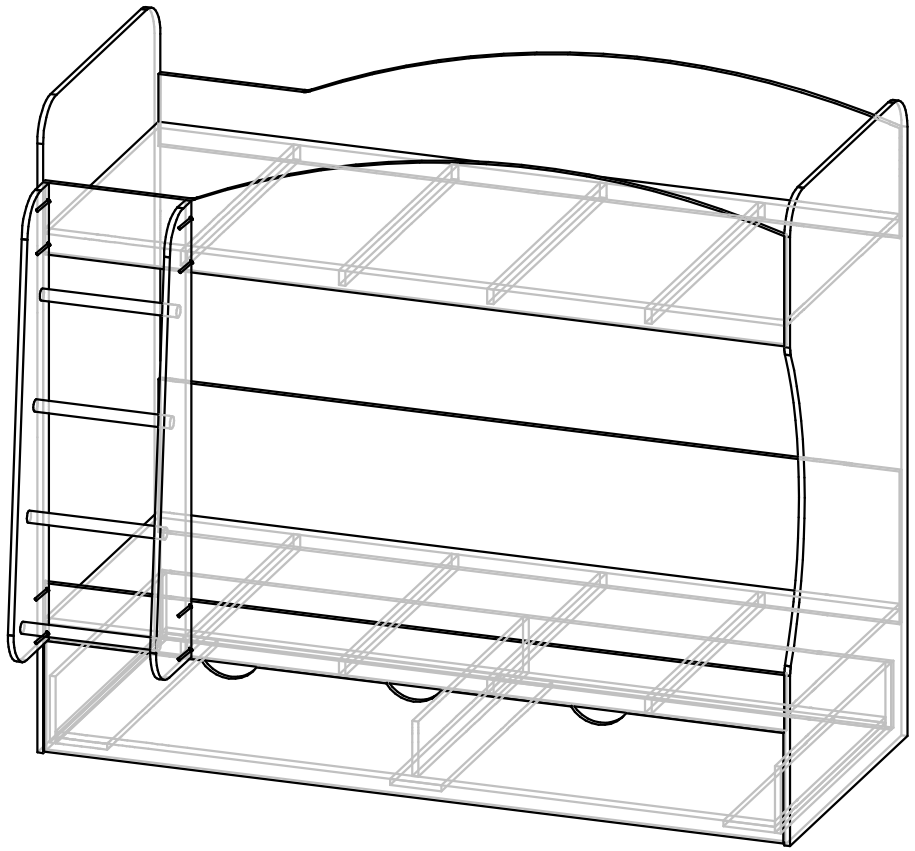

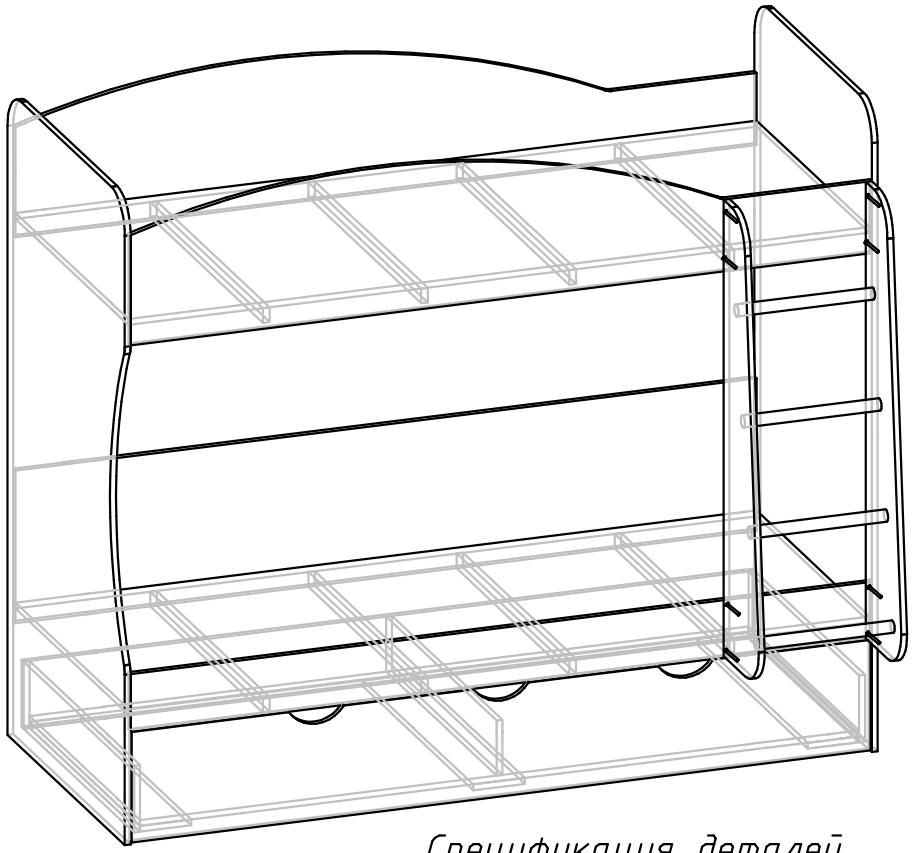

Спецификация деталей

№дет.	Длина	Ширина	Кол
524,525	1760	880	2
311	828	150	1
522	2020	828	2
294	828	140	2
312	828	140	1
292	2020	416	1
297	2020	156	1
306,307	828	182	2
310	1980	828	1
308	2012	182	1
523	828	40	8
261,276	2020	400	2
309	2014	296	1