ГАРАНТИЙНЫЙ ТАЛОН

Заполняется магазином, где приобретено изделие

_____

(Наименование изделия)

Дата выпуска _____

Дата продажи _____

Владелец изделия _____

(Фамилия, Имя, Отчество)

Адрес _____

_____

Установлен дефект _____

Исправил мастер _____

(подпись)

"_____" _____ 201__ г.

ГАРАНТИИ

24 месяца со дня приобретения по предьявлению гарантийного талона по обнаруженным дефектам. За механические повреждения, потертости, сколы фабрика ответственности не несет. Наш адрес: РОССИЯ, 427628, Удмуртская республика, г.Глазов, ул. Сибирская, 42. тел. 2-58-38

"Бесплатный звонок по России 8-800-100-2600"

_____

линия отреза

ПАСПОРТ

1. Дата выпуска _____
2. Отметка магазина о продаже _____
3. Штамп магазина _____
4. "_____" _____ 201__ г.

Пункты 2,3,4 заполняются в магазине при покупке мебели.

Сертификат _____

глазов®
www.glazovmebel.ru

РОССИЯ
ООО "Глазовская мебельная фабрика"
Удмуртская Республика, г.Глазов
ул. Сибирская, 42

EAC

Набор молодежной мебели "Калейдоскоп"

Комод 12

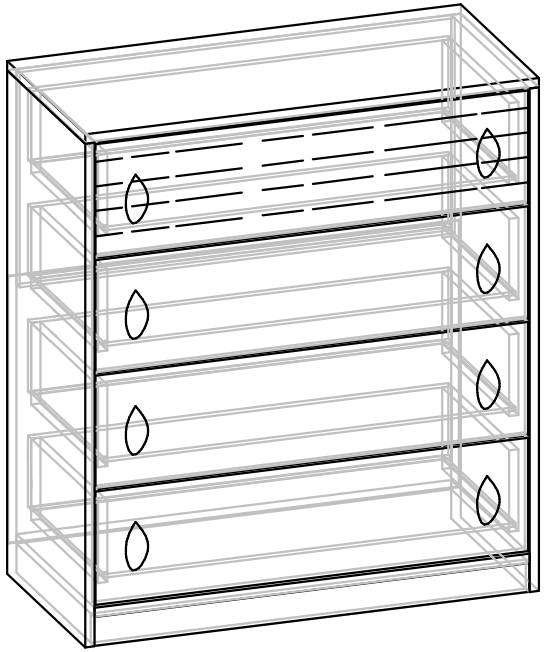

Габаритные размеры в мм
782x373x887

ИНСТРУКЦИЯ ПО СБОРКЕ

Уважаемый покупатель, обращаем Ваше внимание на то, что внешний вид изделия во многом зависит от качества сборки.

ПОДГОТОВКА К СБОРКЕ

1. Распаковать упаковки (при этом сохранить упаковочные ярлыки).
2. Ознакомиться с данной инструкцией по сборке.
3. Подготовить инструмент: молоток, набор отверток, рулетку.
4. Подготовить место для сборки.
5. Прямоугольность собранных каркасов проверять рулеткой по диагонали.
6. Отверстия на задних стенках накалывать и крепить шурупами (комплект №10) с шагом 200мм.

Примечания:

1.Изделия набора после сборки соединить между собой межсекционной стяжкой (компл.№12), предварительно просверлив под нее отверстия даметром 8мм.
2. Заглушки на фурнитуру установить после полной сборки изделия на видимые части.
3. После установки ящика вдеть шнур, компл.№3(Б) через гайку (А). Завязать концы шнура с обратной стороны ящика.

ПРАВИЛА ЭКСПЛУАТАЦИИ И УХОДА ЗА МЕБЕЛЬЮ

1. Мебель, перевозимая при температуре ниже 0°С, охлаждается и при установке в помещении "запотевает", поэтому ее следует немедленно протереть чистой, сухой, мягкой тканью.
2. Мебель предназначена для эксплуатации в помещениях с температурой воздуха +10+28°С и относительной влажностью 50-70%. Не рекомендуется ставить мебель близко к источникам тепла, а также к сырым и холодным стенам. Ее следует беречь от прямого попадания солнечных лучей.
3. На поверхности деталей не следует ставить горячие и влажные предметы. Нежелательно попадание кислот, щелочей и растворителей (спирт, бензин, ацетон).
4. Поверхности следует оберегать от механических повреждений, ударов и царапин, поскольку восстановить поверхность невозможно.
5. Поверхности мебели следует чистить специальным составом, который можно приобрести в магазине.
6. Зеркала и стекла рекомендуется чистить любыми средствами, предназначенными для этих целей.
7. Для предотвращения повреждения полового покрытия при перемещении мебели следует использовать подстилочный материал (картон, плотная ткань и т.п.)

ПОРЯДОК ПРЕДЪЯВЛЕНИЯ ПРЕТЕНЗИЙ НА КАЧЕСТВО МЕБЕЛИ

Претензии по некомплектности и производственным дефектам в течение гарантийного срока должны направляться покупателем непосредственно в магазин, где приобретена мебель, с обязательным приложением товарного чека и упаковочных ярлыков.

По дефектам, появившимся из-за несоблюдения покупателем правил эксплуатации и ухода за мебелью, претензии не принимаются.

К СВЕДЕНИЮ ПОКУПАТЕЛЯ

Предприятие оставляет за собой право вносить изменения в конструктивные элементы мебели на основе внедрения передовой технологии, улучшающие качество выпускаемой продукции.

При обнаружении производственных дефектов ссылайтесь на номер набора мебели, номер ОТК, приложите гарантийный талон и упаковочные ярлыки.

Регулировка роликовой направляющей

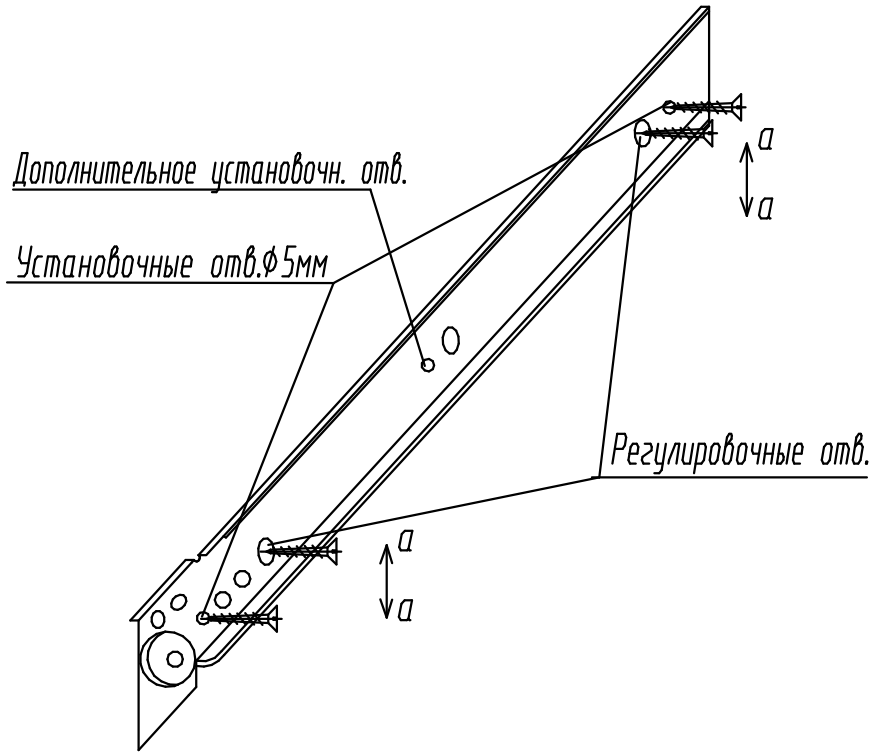

Роликовые направляющие крепить к вертикальным стенкам корпуса по регулировочным отверстиям (крайние овальные отверстия на роликовых направляющих) шурупами 3,5х13.

Установить ящики в корпус и отрегулировать их положение, перемещая роликовые направляющие по оси а-а.

Закрепить роликовые направляющие к вертикальным стенкам корпуса по установочным отверстиям диаметром 5мм шурупами 3,5х13.

Примечание: Роликовые направляющие длиной более 300мм крепить также по дополнительному установочному отверстию.

Фурнитура

Комплект №3	Ручка			Ручка-петля							
	А	8		Б	8	L=320мм					
Комплект №10	Шайба			Шуруп 3х25			Шуруп 4х16				
	В	42		Г	38		Д	4			
Комплект №11	Наконечник			Гвоздь 1,6х25							
	Ж	4		З	8						
Комплект №12	Стяжка межсекц.										
	И	1									
Комплект №19	Винт КОН7х50			Ключ			Заглушка				
	К	26			1		Л	10			
Комплект №25	Правая роликовая направляющая						Шуруп 3,5х13				
	М	4	L=300				Н	24			
	Левая роликовая направляющая						Шуруп 3,5х13				
	О	4	L=300				Н	24			
Комплект №45	Эксцентрик			Дюбель			Заглушка				
	П	20		Р	20		С	16			

Крепление задней стенки (комплект №10)

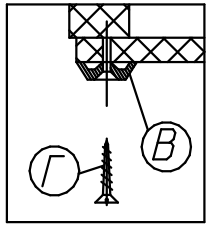

Крепление наконечника (комплект №11)

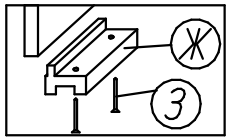

Внимание: перед сборкой ящика необходимо вбить гайку (Компл.№3 (А)) в детали №15,16 с лицевой стороны на ровной поверхности.

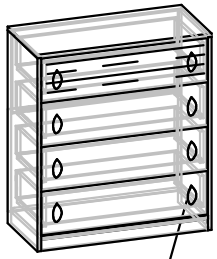

Компл.№3(А,Б)

№дет	Длина	Ширина	Кол
70,71	866	370	2
66	748	370	1
12	782	370	1
64	748	370	1
67	748	50	1
15,16	744	195	4
5,6	300	140	8
14	723	125	4
18	707	322	4
63	459	776	1

Крепление винта саморезного (комплект №19)

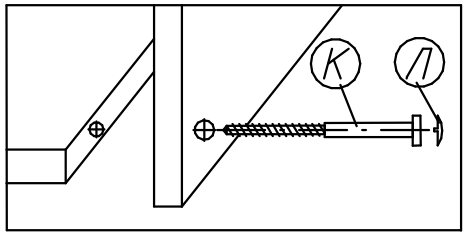

Крепление стяжки эксцентриковой (комплект №45)

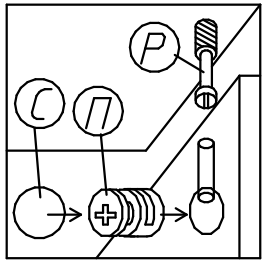

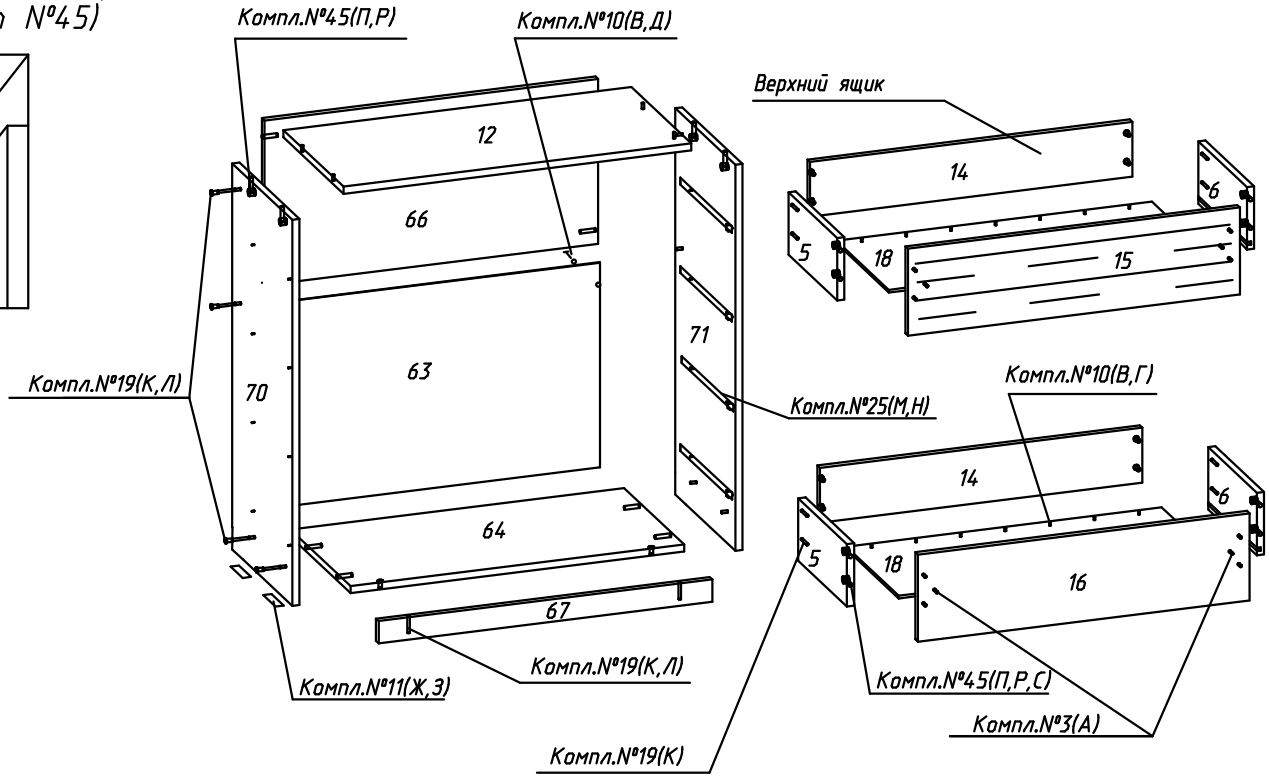

Крепление роликовой направляющей (комплект №25)

левая

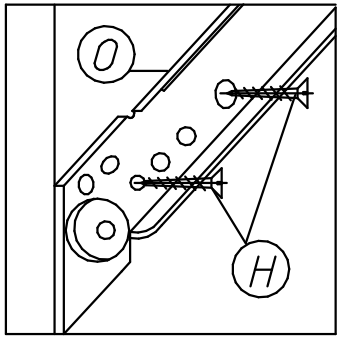
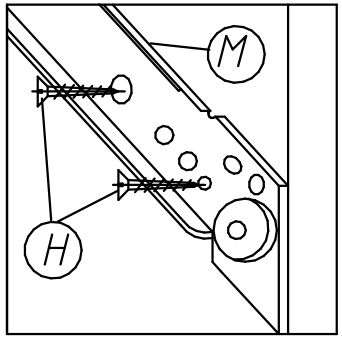
правая