ГАРАНТИЙНЫЙ ТАЛОН

Заполняется магазином, где приобретено изделие

_____

(Наименование изделия)

Дата выпуска _____

Дата продажи _____

Владелец изделия _____

(Фамилия, Имя, Отчество)

Адрес _____

_____

Установлен дефект _____

Исправил мастер _____

(подпись)

"_____" _____ 201__ г.

ГАРАНТИИ

24 месяца со дня приобретения по предьявлению гарантийного талона по обнаруженным дефектам. За механические повреждения, потертости, сколы фабрика ответственности не несет. Наш адрес: РОССИЯ, 427628, Удмуртская республика, г.Глазов, ул. Сибирская, 42. тел. 2-58-38

_____

линия отреза

ПАСПОРТ

1. Дата выпуска _____
2. Отметка магазина о продаже _____
3. Штамп магазина _____
4. "_____" _____ 201__ г.

Пункты 2,3,4 заполняются в магазине при покупке мебели.

Сертификат _____

ГЛАЗОВ®
www.glazovmebel.ru

РОССИЯ

ООО "Глазовская мебельная фабрика"
Удмуртская Республика, г.Глазов
ул. Сибирская, 42

EAC

Набор молодежной мебели "Калейдоскоп"

Кровать 7 чердак

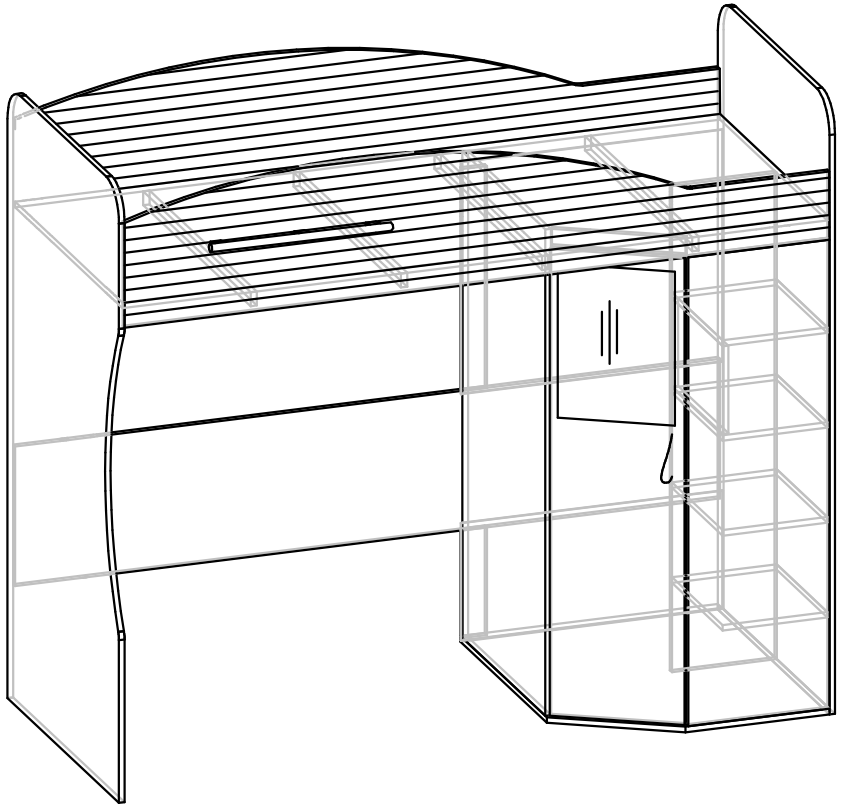

Габаритные размеры, мм

2052x880x1765

ИНСТРУКЦИЯ ПО СБОРКЕ

Уважаемый покупатель, обращаем Ваше внимание на то, что внешний вид изделия во многом зависит от качества сборки.

ПОДГОТОВКА К СБОРКЕ

1. Распаковать упаковки (при этом сохранить упаковочные ярлыки).
2. Ознакомиться с данной инструкцией по сборке.
3. Подготовить инструмент: молоток, набор отверток, рулетку, набор сверл, дрель.
4. Подготовить место для сборки.
5. Прямоугольность собранных каркасов проверять рулеткой по диагонали.

Примечание: 1. Перед сборкой изделия необходимо лакировать дет.№523

2. применять матрац 2000x800x180мм.

Сборка кровати возможна в двух исполнениях
Сборку проводить в паре.

Исполнение 1

Исполнение 2

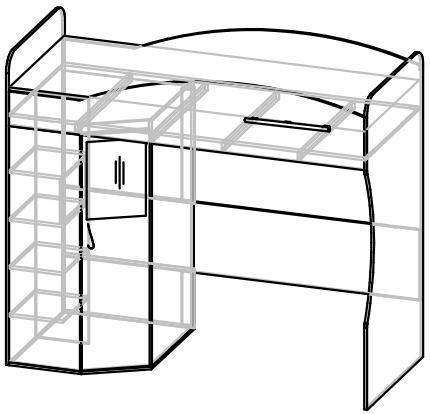

Заглушки на фурнитуру установить после полной сборки изделия на видимые части

Внимание!

Опрокидывание мебели может привести к серьезным или смертельным телесным повреждениям. Для предотвращения опрокидывания мебель должна быть постоянно прикреплена к стене.

Крепежные средства для крепления к стене не прилагаются, для разных материалов стен требуются различные крепления. Используйте крепежные средства, подходящие для материала стен в Вашем доме. Если вы не уверены, какой тип креплений подходит к данному материалу, обратитесь в специализированный магазин.

ПРАВИЛА ЭКСПЛУАТАЦИИ И УХОДА ЗА МЕБЕЛЬЮ

1. Мебель, перевозимая при температуре ниже 0°С, охлаждается и при установке в помещении "запотевает", поэтому ее следует немедленно протереть чистой, сухой, мягкой тканью.
2. Мебель предназначена для эксплуатации в помещениях с температурой воздуха +10+28°С и относительной влажностью 50-70%. Не рекомендуется ставить мебель близко к источникам тепла, а также к сырым и холодным стенам. Ее следует беречь от прямого попадания солнечных лучей.
3. На поверхности деталей не следует ставить горячие и влажные предметы. Нежелательно попадание кислот, щелочей и растворителей (спирт, бензин, ацетон).
4. Поверхности следует оберегать от механических повреждений, ударов и царапин, поскольку восстановить поверхность невозможно.
5. Поверхности мебели следует чистить специальным составом, который можно приобрести в магазине.
6. Зеркала и стекла рекомендуется чистить любыми средствами, предназначенными для этих целей.
7. Для предотвращения повреждения полового покрытия при перемещении мебели следует использовать подстилочный материал (картон, плотная ткань и т.п.)

ПОРЯДОК ПРЕДЪЯВЛЕНИЯ ПРЕТЕНЗИЙ НА КАЧЕСТВО МЕБЕЛИ

Претензии по некомплектности и производственным дефектам в течение гарантийного срока должны направляться покупателем непосредственно в магазин, где приобретена мебель, с обязательным приложением товарного чека и упаковочных ярлыков.

По дефектам, появившимся из-за несоблюдения покупателем правил эксплуатации и ухода за мебелью, претензии не принимаются.

К СВЕДЕНИЮ ПОКУПАТЕЛЯ

Предприятие оставляет за собой право вносить изменения в конструктивные элементы мебели на основе внедрения передовой технологии, улучшающие качество выпускаемой продукции.

При обнаружении производственных дефектов ссылайтесь на номер набора мебели, номер ОТК, приложите гарантийный талон и упаковочные ярлыки.

Сборка исполнения 1

1. Собираем каркас из дет.№263,271,272
Если кровать будет собираться с лестницей 2, необходимо досверлить отв (показаны на схеме)

В дет.№271 досверлить 6отв Ф5мм до сквозного диаметра 8мм подложив под место сверления ДСП от используемой упаковки

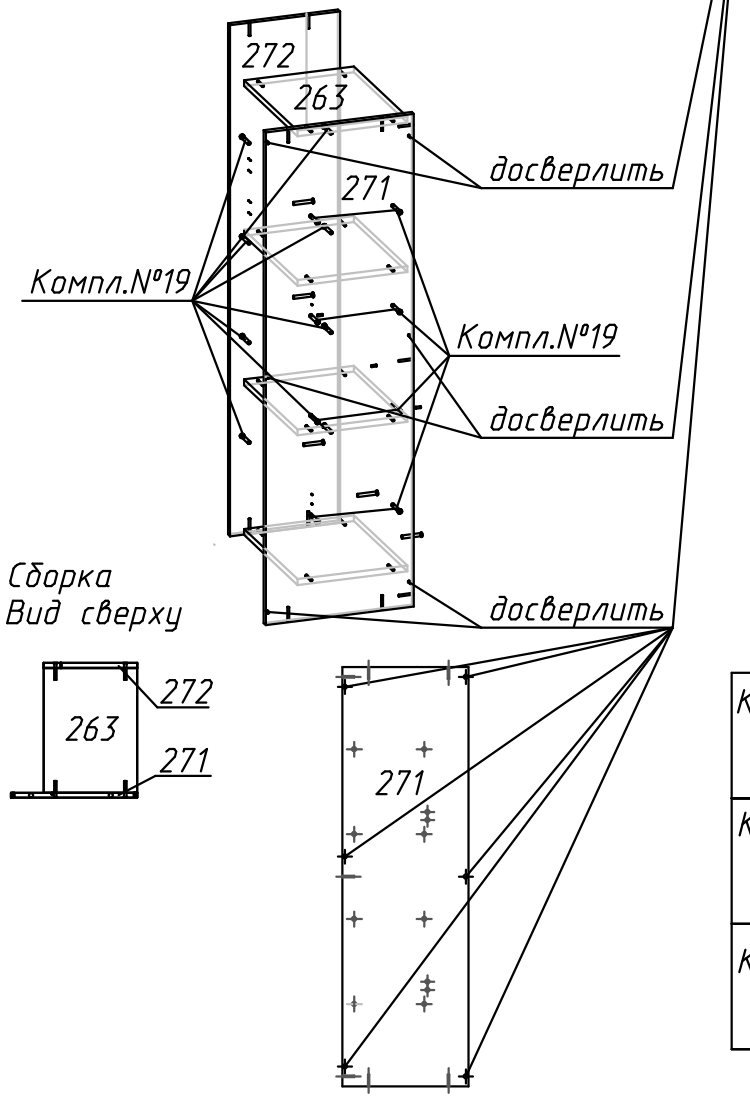

Сборка
Вид сверху

Крепление винта саморезного (комплект №19)

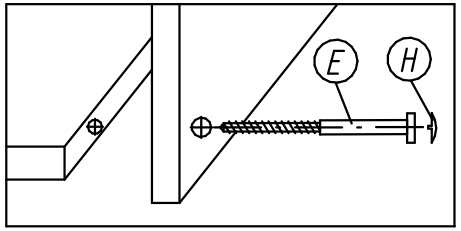

Фурнитура

Комплект №11	Наконечник	Гвоздь 1,6х25	Шуруп 3х13
	Ц 12	У 6	К 18
Комплект №19	Винт КОН7х50	Ключ	Заглушка
	Е 58	1	Н 40
Комплект №69	Заглушка самоклеящаяся		
	Г 7		

2. Собираем дет. № 526,525 и дет.№529 (предварительно перевернув конструкцию)
Устанавливаем наконечники

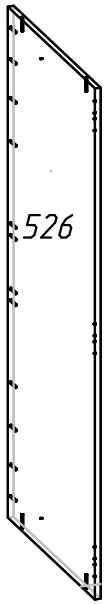

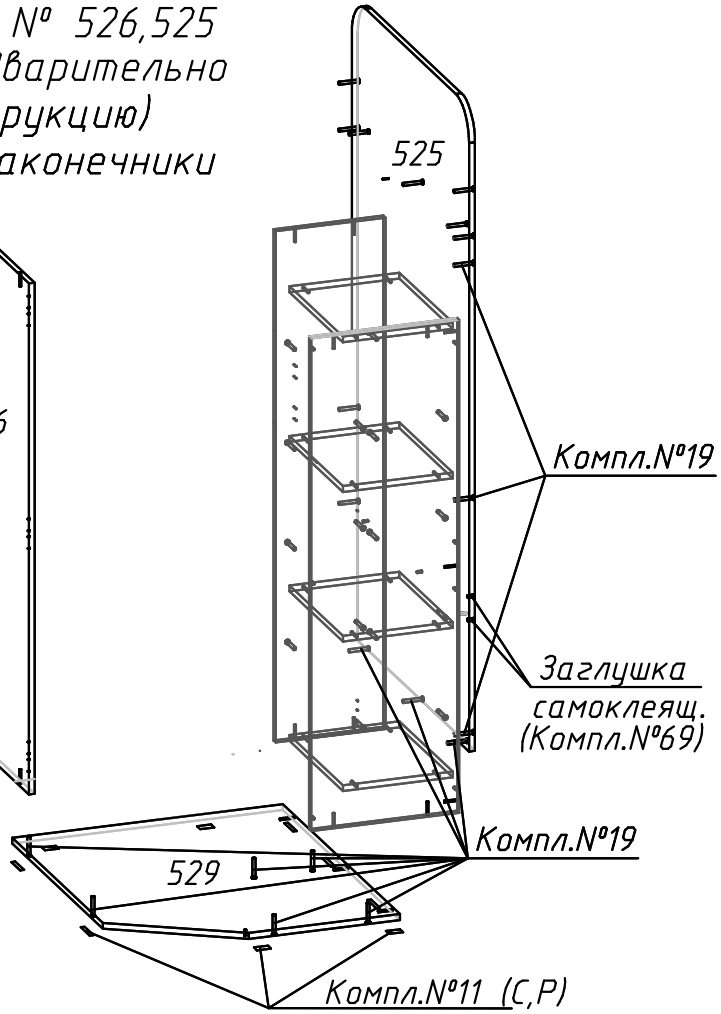

Крепление наконечника (комплект №11)

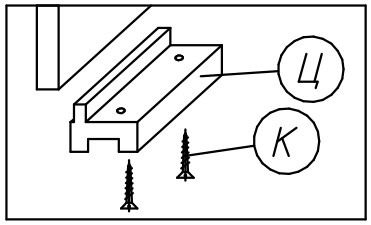

Сборка исполнения 1

3. Крепим дет. № 274
к дет.№526,525

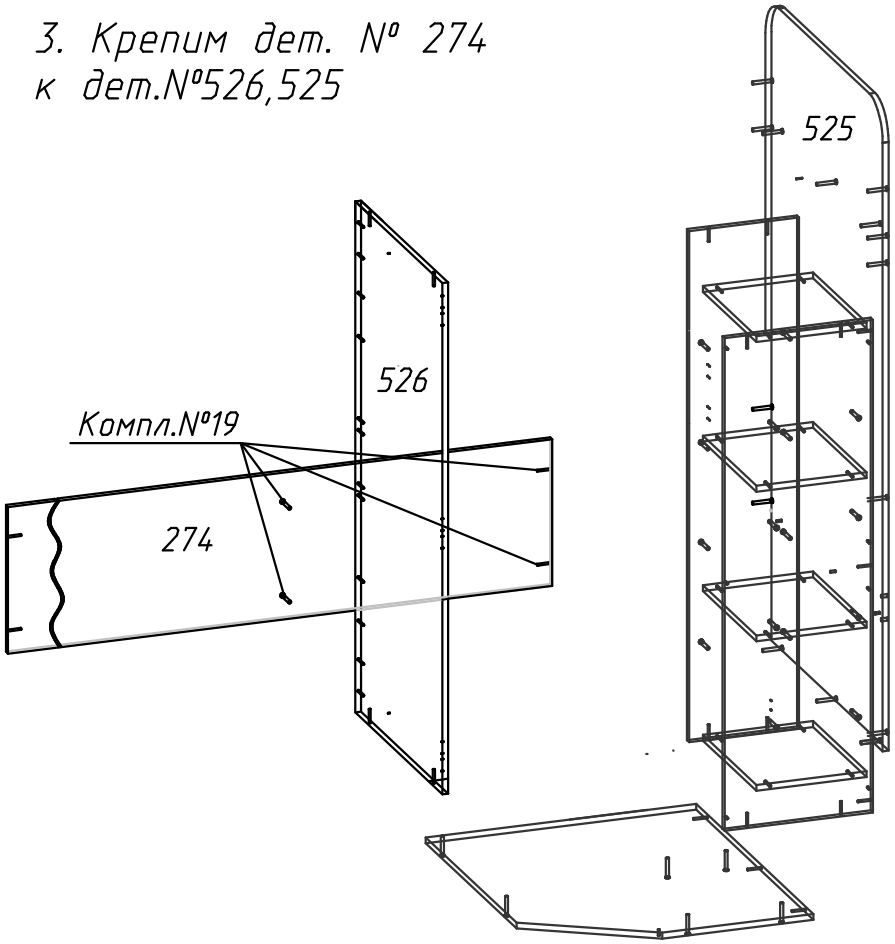

Крепление стяжки
эксцентриковой
(комплект №45)

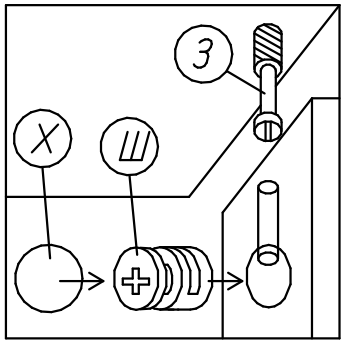

В дет.№276 досверлить 2отв Ф5мм
до сквозного диаметра 8мм
подложив под место сверления
ДСП от используемой упаковки

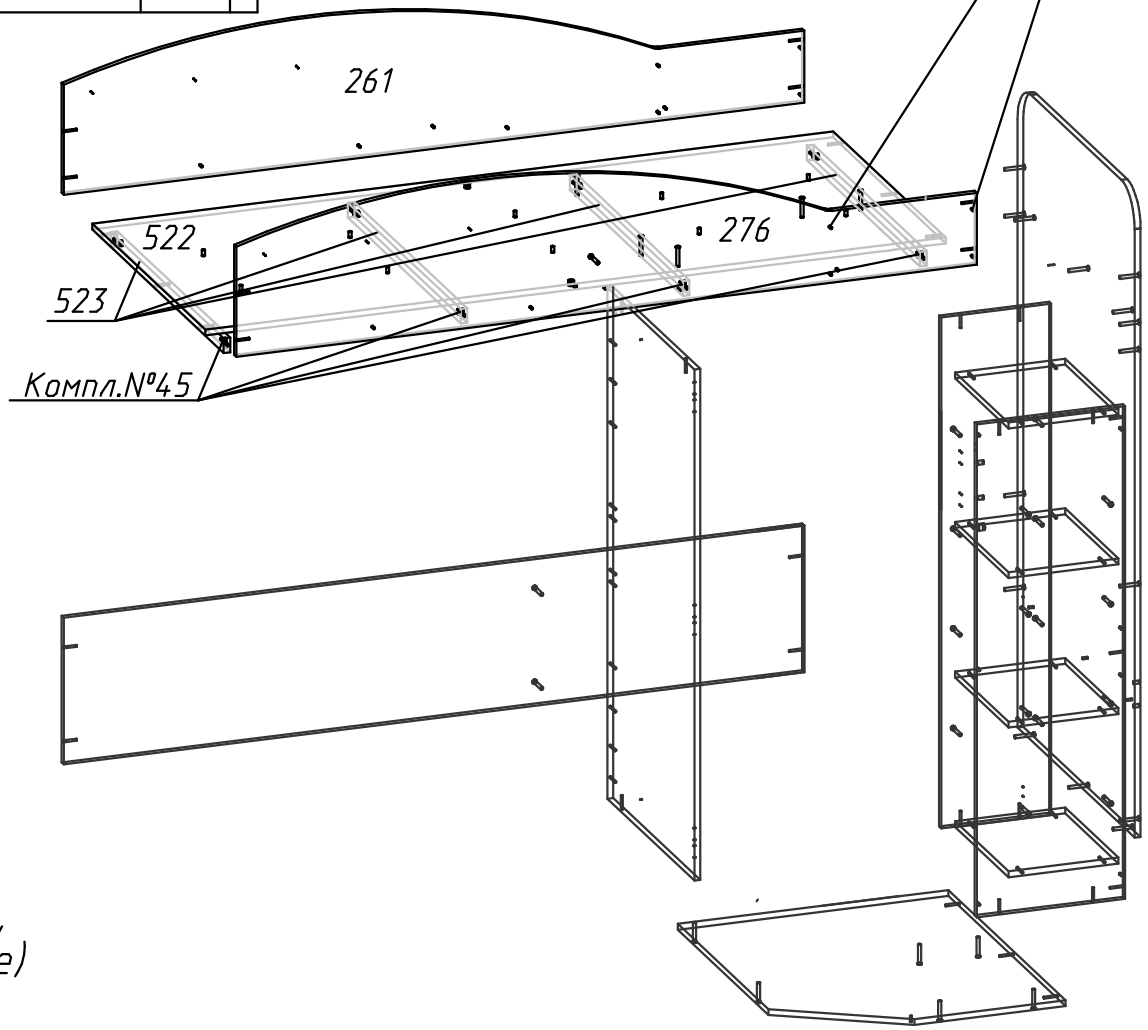

Фурнитура

Комплект №45	Эксцентрик		Дюбель		Заглушка	
	Ш	10	З	10	Х	10

4. Сборка верхней части кровати (отдельно)
Если кровать будет собираться с лестницей 2,
необходимо досверлить отв (показаны на схеме)
Крепим дет.№261,276 к дет.№522,523

5. Устанавливаем наконечники на дет.№524
Крепим дет.№261,276,522 к дет.№524,525,526
Крепим дет.№524 к дет №274

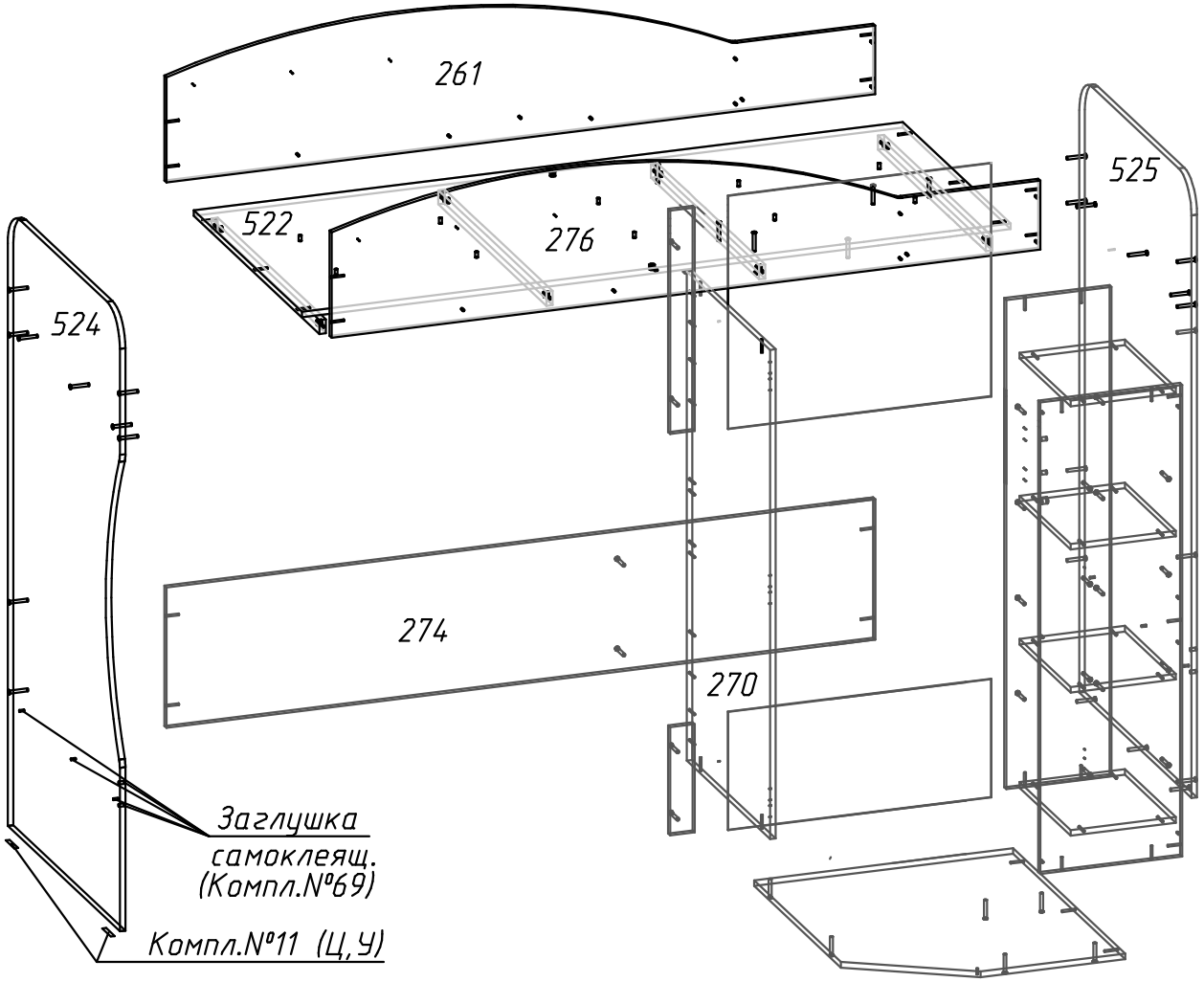

Сборка исполнения 1

6. Крепим дет.№277 к дет №522
Крепим дет.№287,288 к дет №526
6.1 .Крепим дет.№527,528 по периметру
1)Отверстия на задней стенке накалывать и крепить на шурупы (компл.№10) с шагом 200мм к дет.№287,288,261,274,529.
2)Крепим дет.№527,528 к дет.№525, используя комплект №52.

2.1)Снять с ленты защитную пленку и наклеить ленту на 1 сторону стяжки "Найди"
2.2)Прикрепить стяжку "Найди" к дет.№527,528 стороной с клеящей лентой к дет.№527(4шт.) к дет.№528(3шт.)
2.3)Прикрепить стяжку "Найди" к дет.№525 шурупом 4х13, предварительно наколов отверстия.

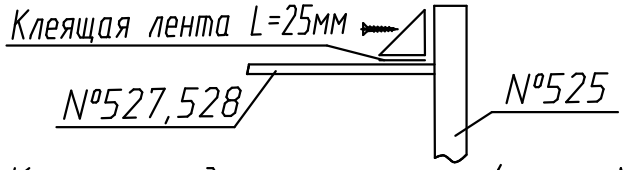

Крепим изделие к стене (компл.№20)

Фурнитура

Комплект №10	3х25	Шайба	Шуруп 4х16	Шуруп 4х25
	Ф 14	В 28	А 14	А1 3
Комплект №20	Подвеска	Шуруп 4х16		
	П 2	Р 4		
Комплект №52	4х13	Стяжка "Найди"	Клеящая лента	
	Г 7	М 7	7 шт.-19х19мм	

Крепление задней стенки (комплект №10)

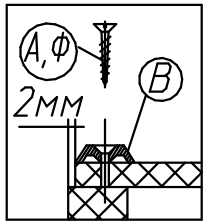

Крепление подвески (комплект №20)

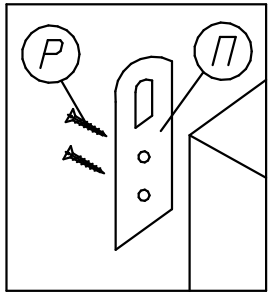

Крепление задней стенки №285,285 к дет.№274,287,288 (комплект №10)

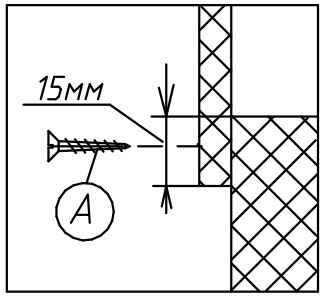

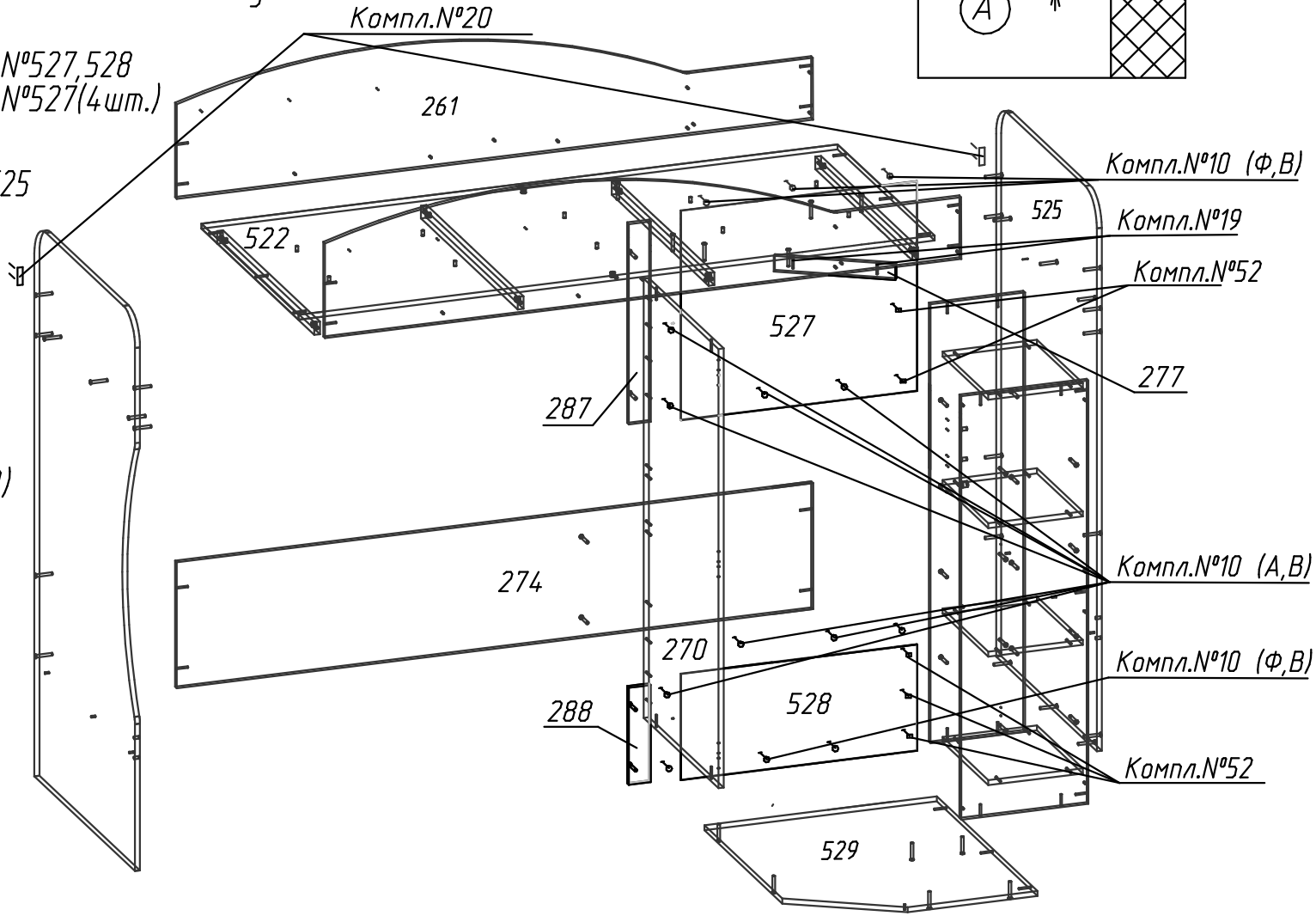

7. Устанавливаем двери №279,265

Сборка исполнения 1

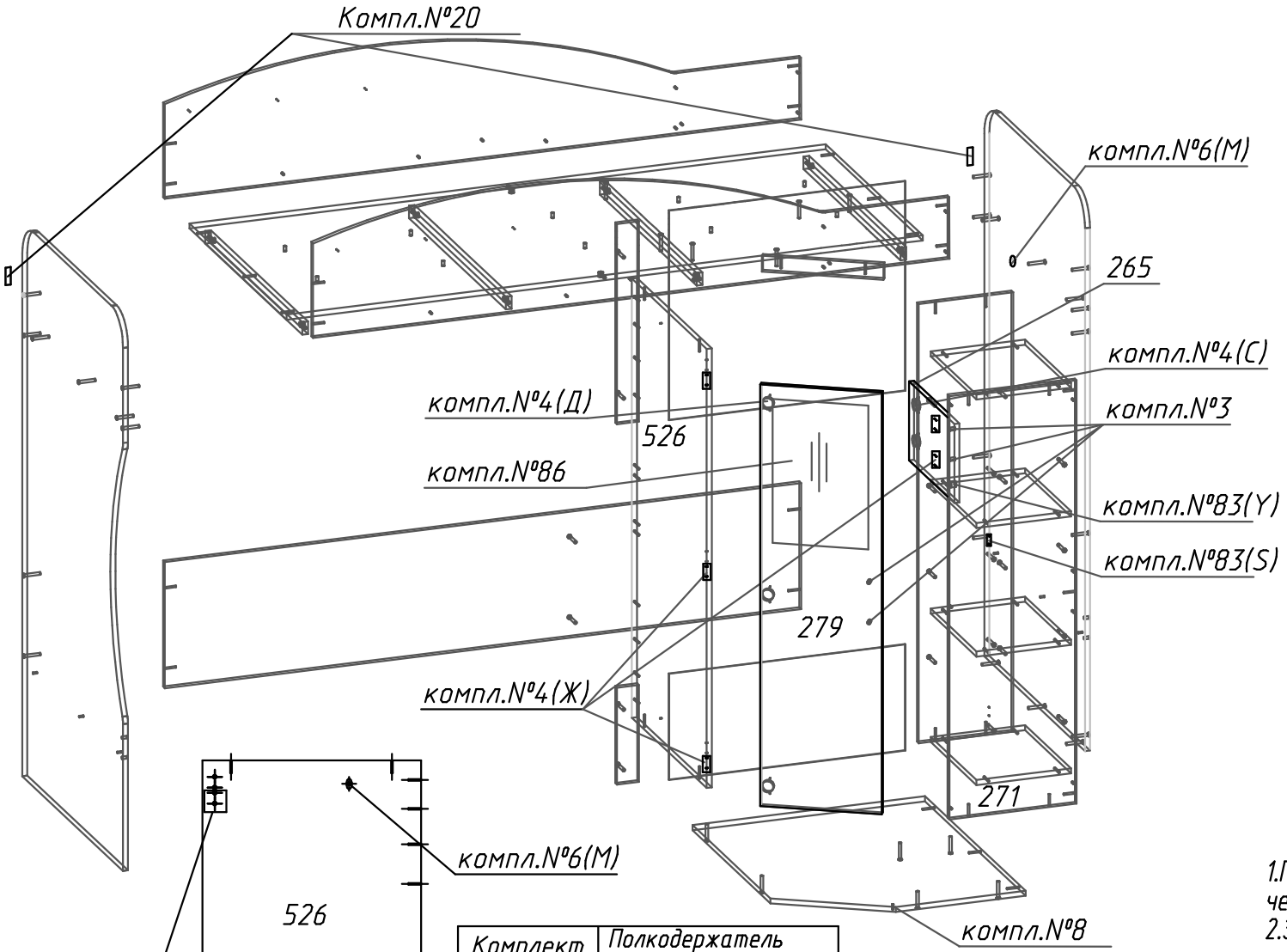

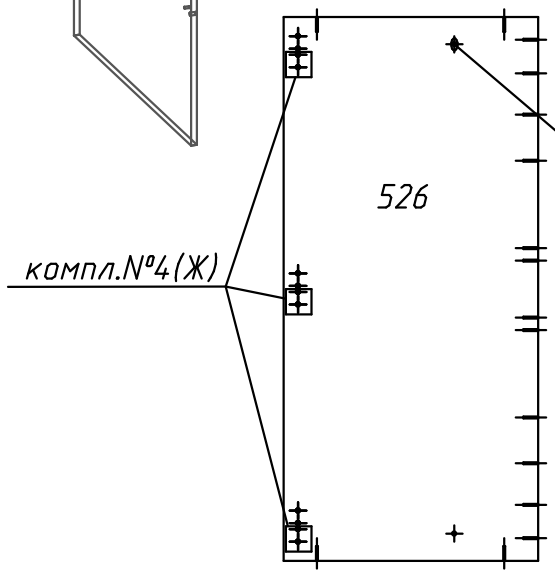

Порядок установки двери №279:

1. Забить гайки (компл.№3) в отверстия
2. Выбрать местоположение пластикового кармана (компл.№86)
3. Разместить карман на дверь №279 разметив места соприкосновения кнопок "Альфа"
4. Нанести клей "Супер момент секунда" или "Монолит секундный" на ответную часть кнопок и приклеить карманы по разметке, согласно инструкции клея.
5. После приклейки выдержать дверь 6 часов.
6. Установить в высверленные отверстия чашечки петель компл. №4(Д)
7. Установить ответные планки петель
8. Навесить дверь
9. Установить ограничитель (компл.№8)

Порядок установки двери №265:

1. Забить гайки (компл.№3) в отверстия
2. установить замок в отверстие, зафиксировать заглушкой, компл.№83 (U)
3. Установить уголок, компл.№83(S) на дет №271
6. Установить в высверленные отверстия чашечки петель компл. №4(С)
7. Установить ответные планки петель, компл.№4(Ж)
8. Навесить дверь

1. После установки дверей вдеть шнур компл.№3(Л) через гайки компл.№3(О)
2. Завязать концы шнура с обратной стороны дверей.

Комплект №8	Полкодержатель					
	N	1				
Комплект №3	Гайка		Ручка-скоба			
	О	4	Л	2	L=450 мм	
Комплект №4	Петля		Планка		Шуруп 4х13	Петля
	Д	3	арт.Н620В02	Ж	5	Ч 20	С 2 арт.Н200С02

Фурнитура

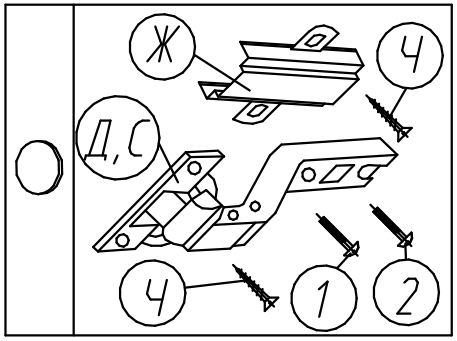

Крепление петли (комплект №4)

8. Крепление релинга

Сборка исполнения 1

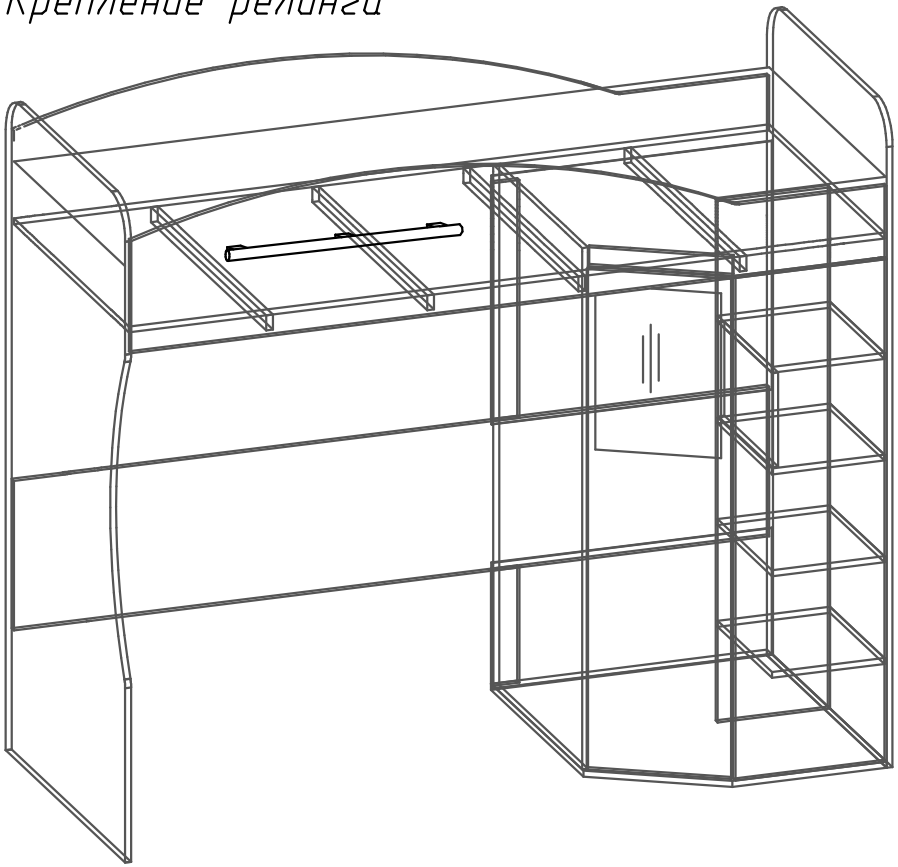

Схема сборки (увеличено)

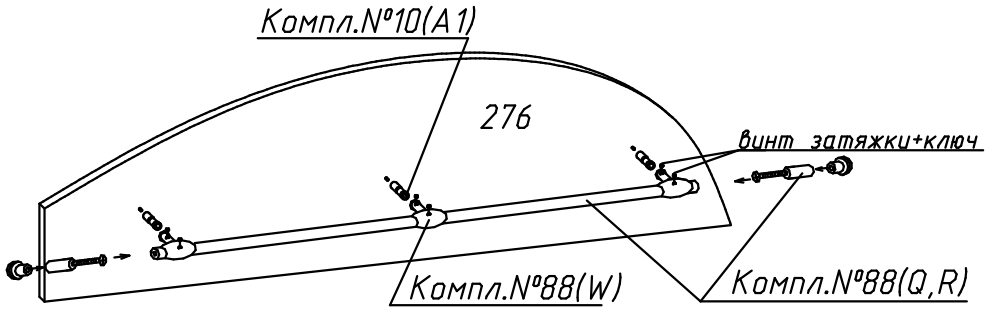

Кровать 7 чердак комплектуется карманами по желанию покупателя
Карманы навешиваются на рейлинг с помощью лат с липучками.

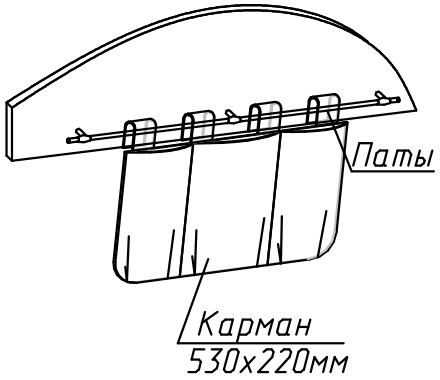

Комплект №86	Карман пластиковый 500х340						
	G	4	кнопка"Альфа"завальцована				
Комплект №6	Штанго-держатель			Штанга		4х16	
	M	2		И	1	L=715мм	Т	6
Комплект №88	Рейлинг		Держатель для рейлинга винт		Заглушка		Ключ	
	Q	1	W	3	R	2		1
Комплект №83	Замок		Заглушка		Уголок		Ключ		3х13
	Y	1	U	1	S	1	D	2	F	4

Крепление штанги (комплект №6)

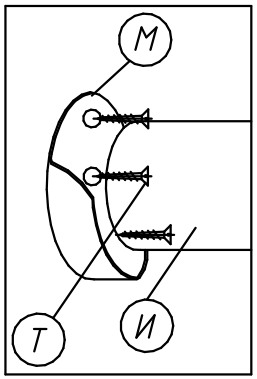

Крепление замка мебельного (комплект №83)

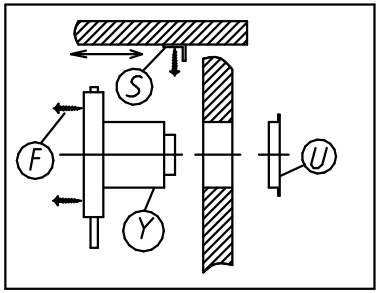

регулировка ответной планки (S)

9. Крепление дополнительного модуля -лестница 2

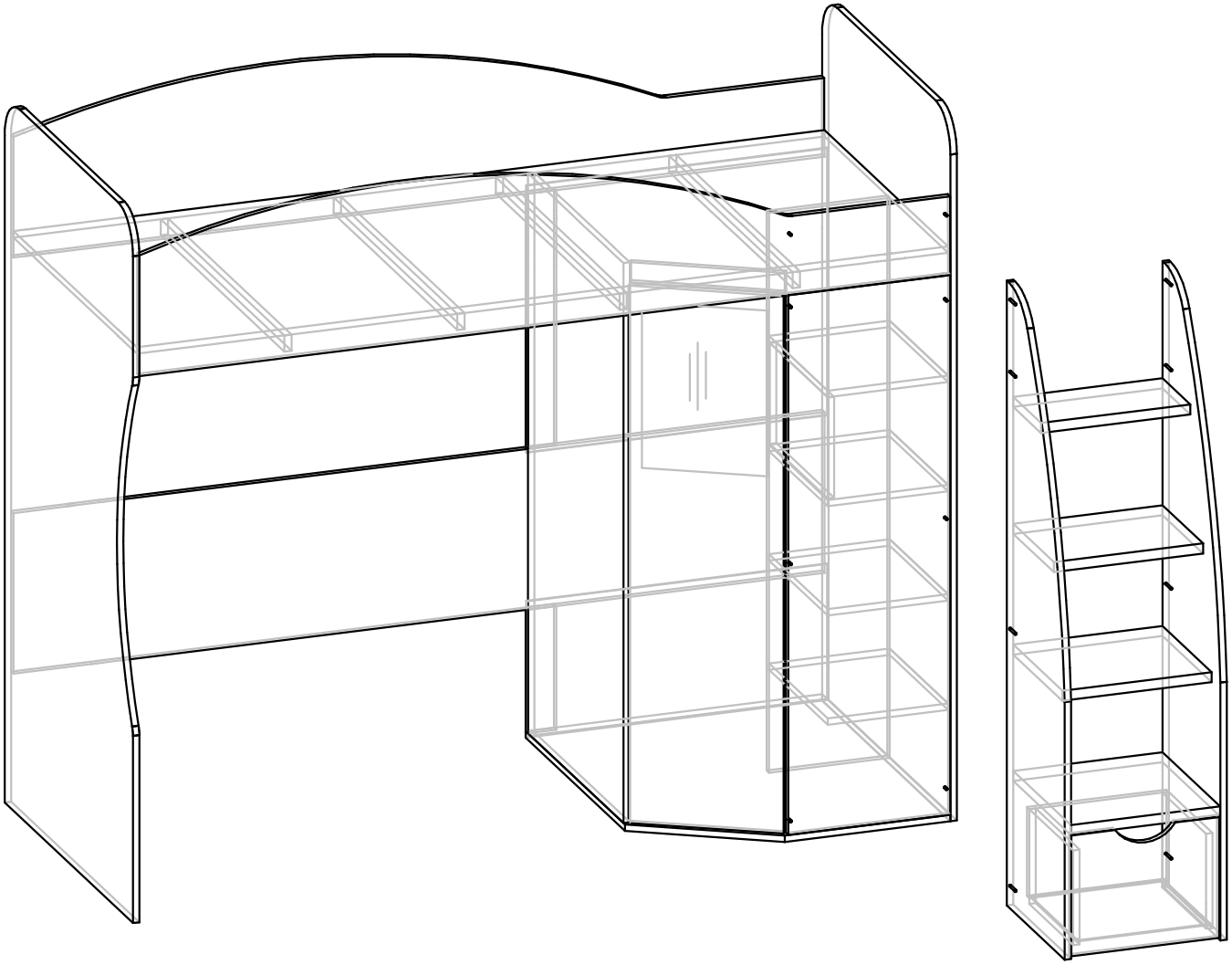

ПРАВИЛА

по регулировке петли четырехшарнирной, используемой при навеске дверей

Если при монтаже дверей допущена неточность в их положении (большие зазоры между боковой стенкой и дверью; перекос дверей и т.п.), то необходимо произвести регулировку петель.

Регулирование осуществляется с помощью винтов поз.1,2,3. в трех направлениях, указанных стрелками а-а, б-б, с-с.

ПОРЯДОК РЕГУЛИРОВАНИЯ:

1. Ослабить винт поз.2. Это даст возможность перемещения двери по стрелке б-б.
2. Установочным винтом, поз.1 дверь перемещается по стрелке а-а
3. После установки двери в нужном положении винт поз.2 затягивается до отказа.
4. Ослабить винт поз.3. Это даст возможность перемещения двери по стрелке с-с.

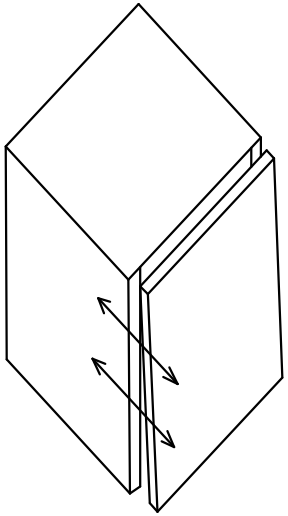

Нижняя часть двери отстает

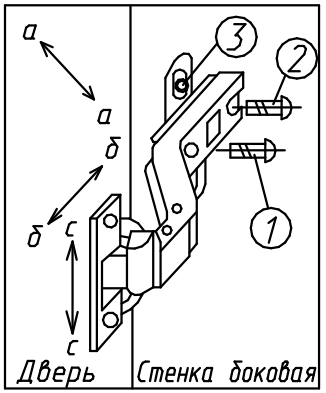

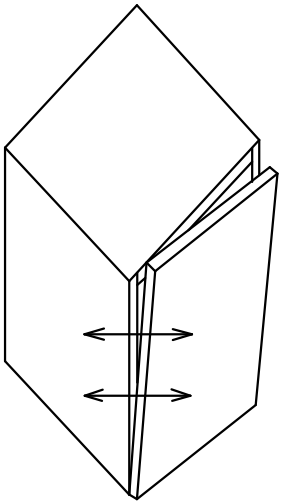

Дверь наклонена вниз

Спецификация деталей

№дет.	Длина	Ширина	Кол
524,525	1760	880	2
526	1394	635	1
271	1344	404	1
272	1394	300	1
287	636	70	1
288	308	70	1
522	2020	828	1
263	400	300	4
529	860	738	1
279	1338	370	1
265	251	396	1
274	2020	400	1
277	50	370	1
523	828	40	4
527	665	736	1
528	337	736	1
261,276	2020	400	2

Сборка исполнения 2

1. Собираем каркас из дет.№263,271,272
Если кровать будет собираться с лестницей 2, необходимо досверлить отв (показаны на схеме)

В дет.№271 досверлить 6отв Ф5мм до сквозного диаметра 8мм подложив под место сверления ДСП от используемой упаковки

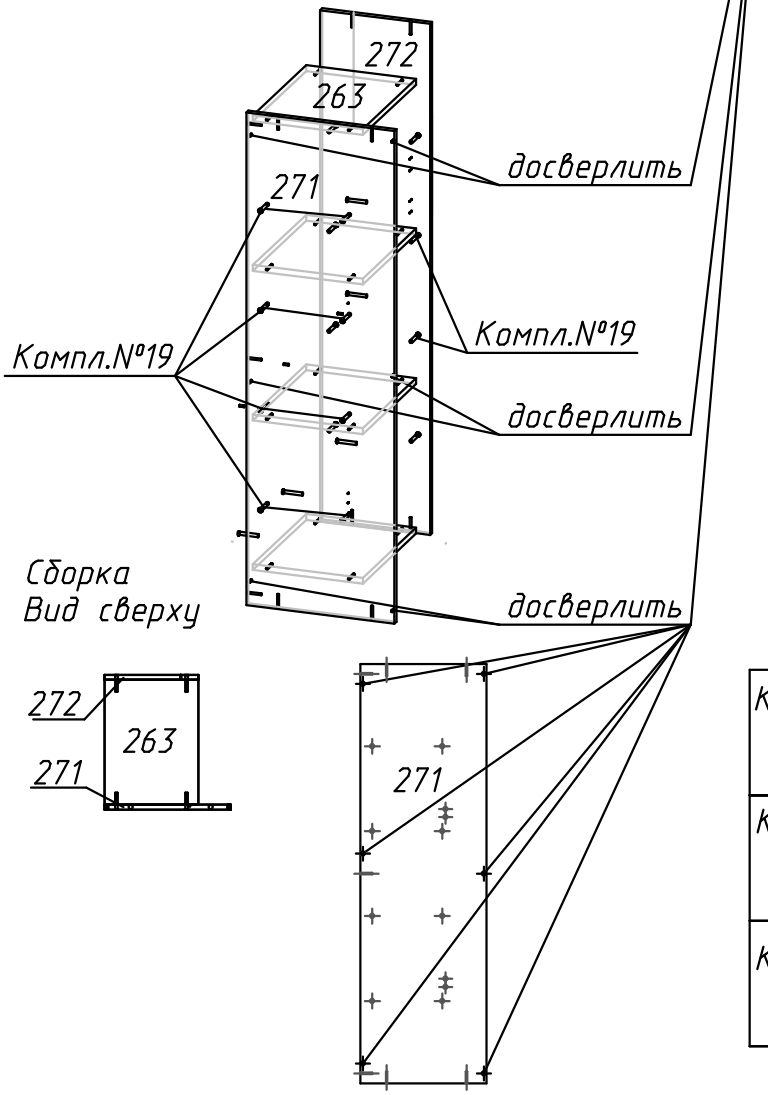

Сборка
Вид сверху

Крепление винта саморезного (комплект №19)

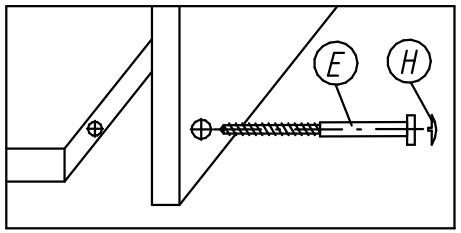

Фурнитура

Комплект №11	Наконечник	Гвоздь 1,6х25	Шуруп 3х13
	Ц 12	У 6	К 18
Комплект №19	Винт КОН7х50	Ключ	Заглушка
	Е 58	1	Н 40
Комплект №69	Заглушка самоклеящаяся		
	Г 7		

2. Собираем дет. № 526,525 и дет.№529 (предварительно перевернув конструкцию)
Устанавливаем наконечники

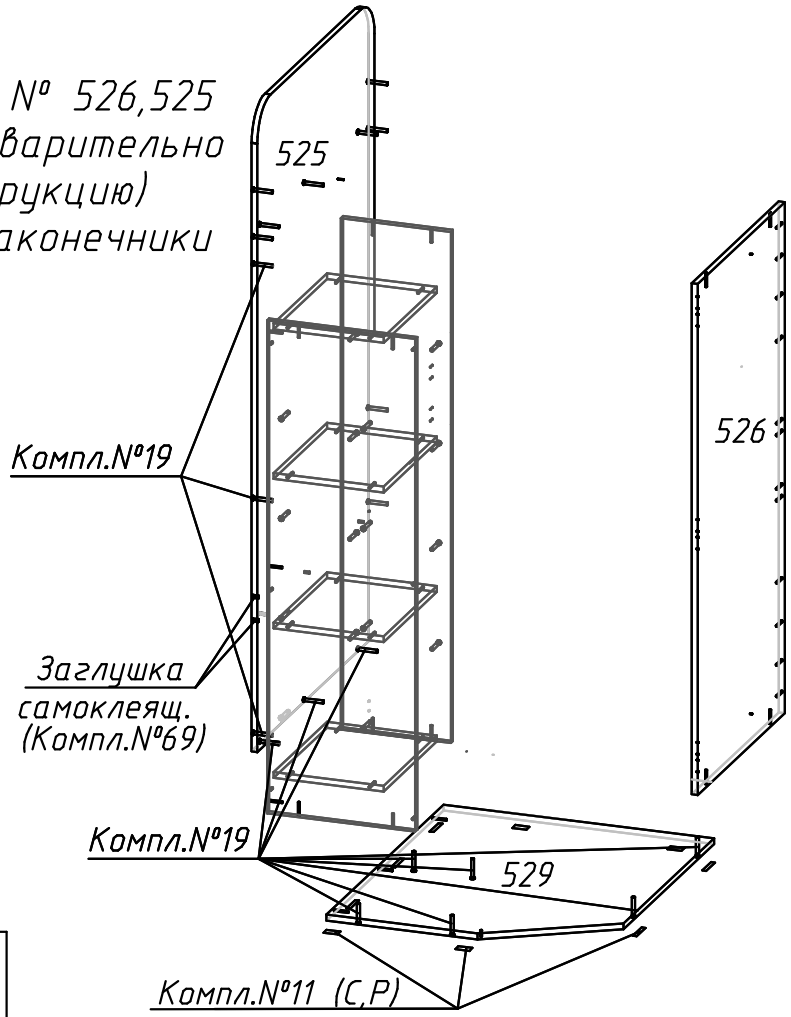

Крепление наконечника (комплект №11)

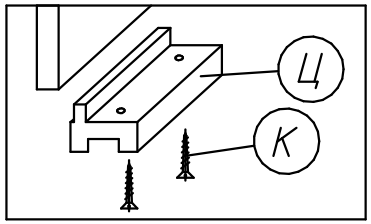

Сборка исполнения 2

3. Крепим дет. № 274
к дет.№526,525

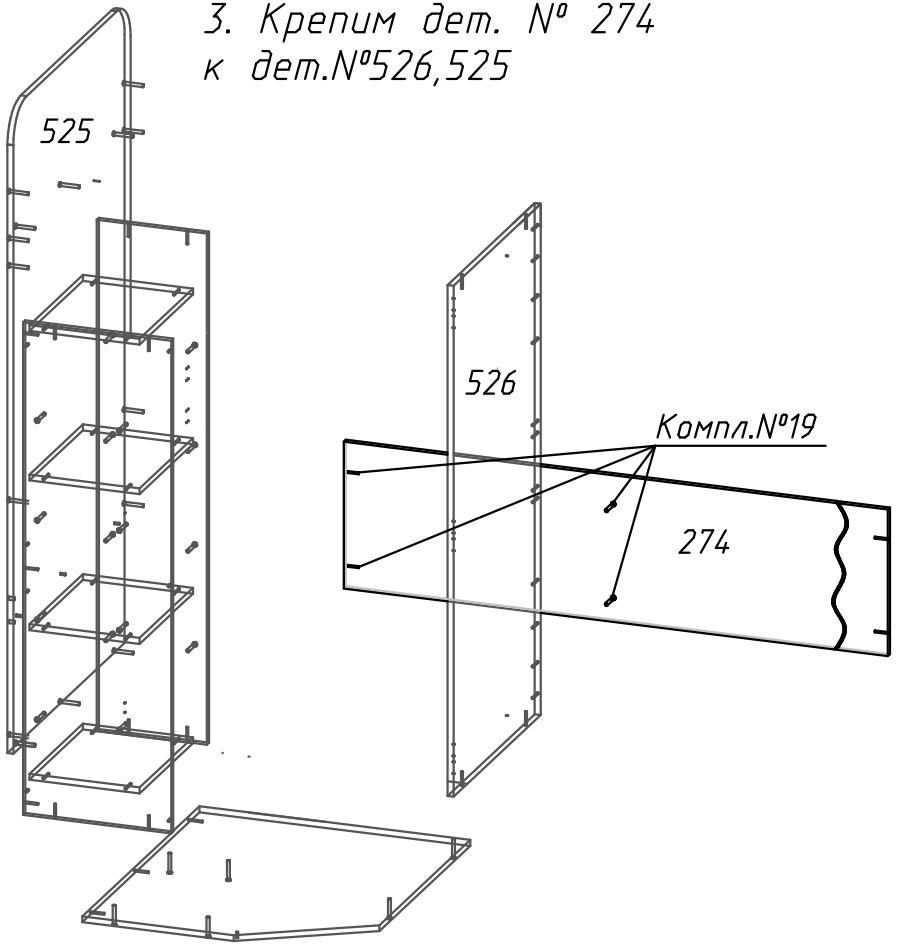

Фурнитура

Крепление стяжки
эксцентриковой
(комплект №45)

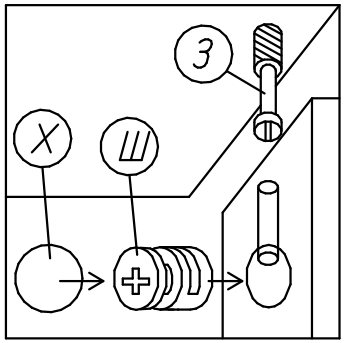

В дет.№276 досверлить 2отв Ф5мм
до сквозного диаметра 8мм
подложив под место сверления
ДСП от используемой упаковки

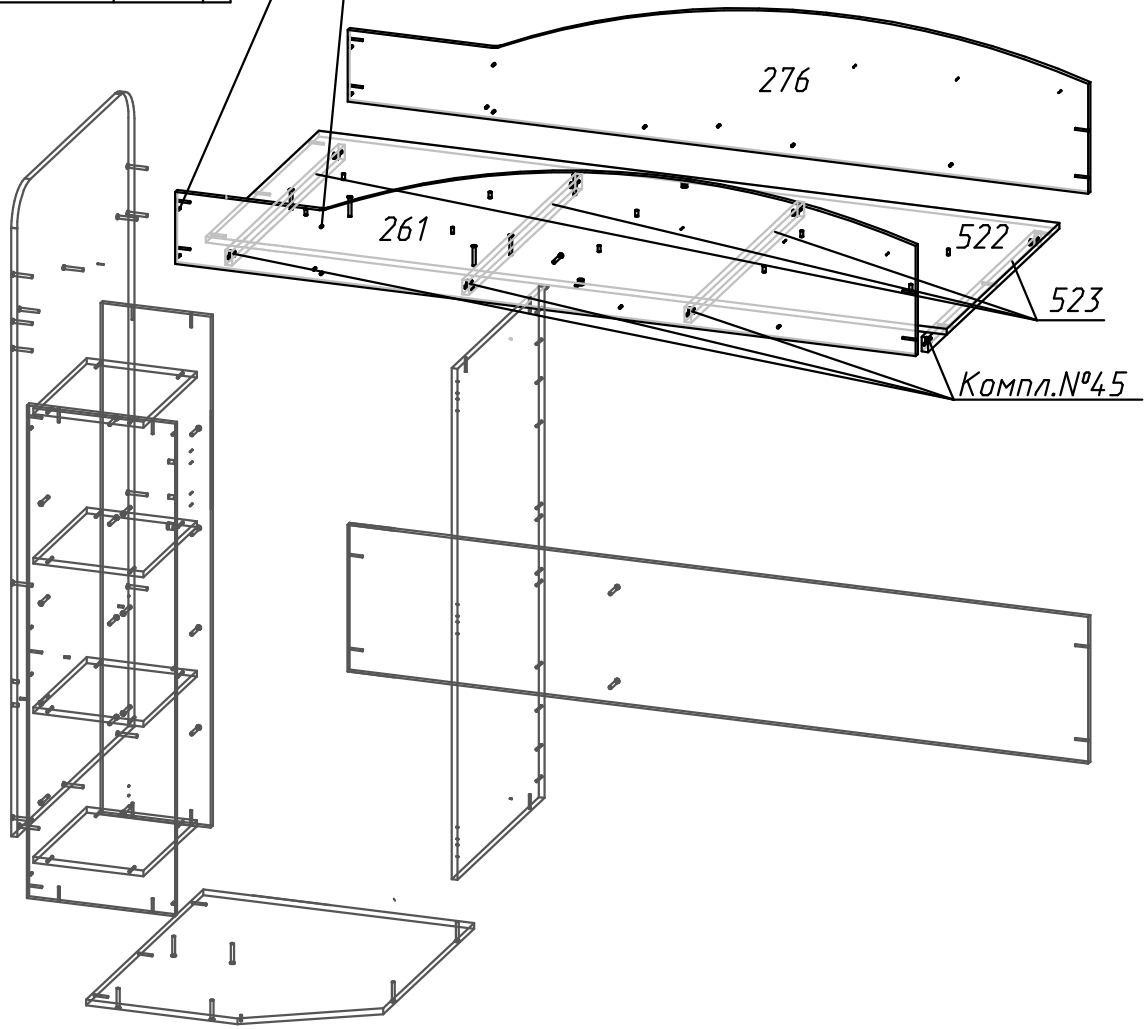

Комплект №45	Эксцентрик		Дюбель		Заглушка	
	Ш	10	З	10	Х	10

4. Сборка верхней части кровати (отдельно)
Если кровать будет собираться с лестницей 2,
необходимо досверлить отв (показаны на схеме)
Крепим дет.№261,524 к дет.№522,523

5. Устанавливаем наконечники на дет.№524
Крепим дет.№261,276,522 к дет.№524,525,526
Крепим дет.№524 к дет №274

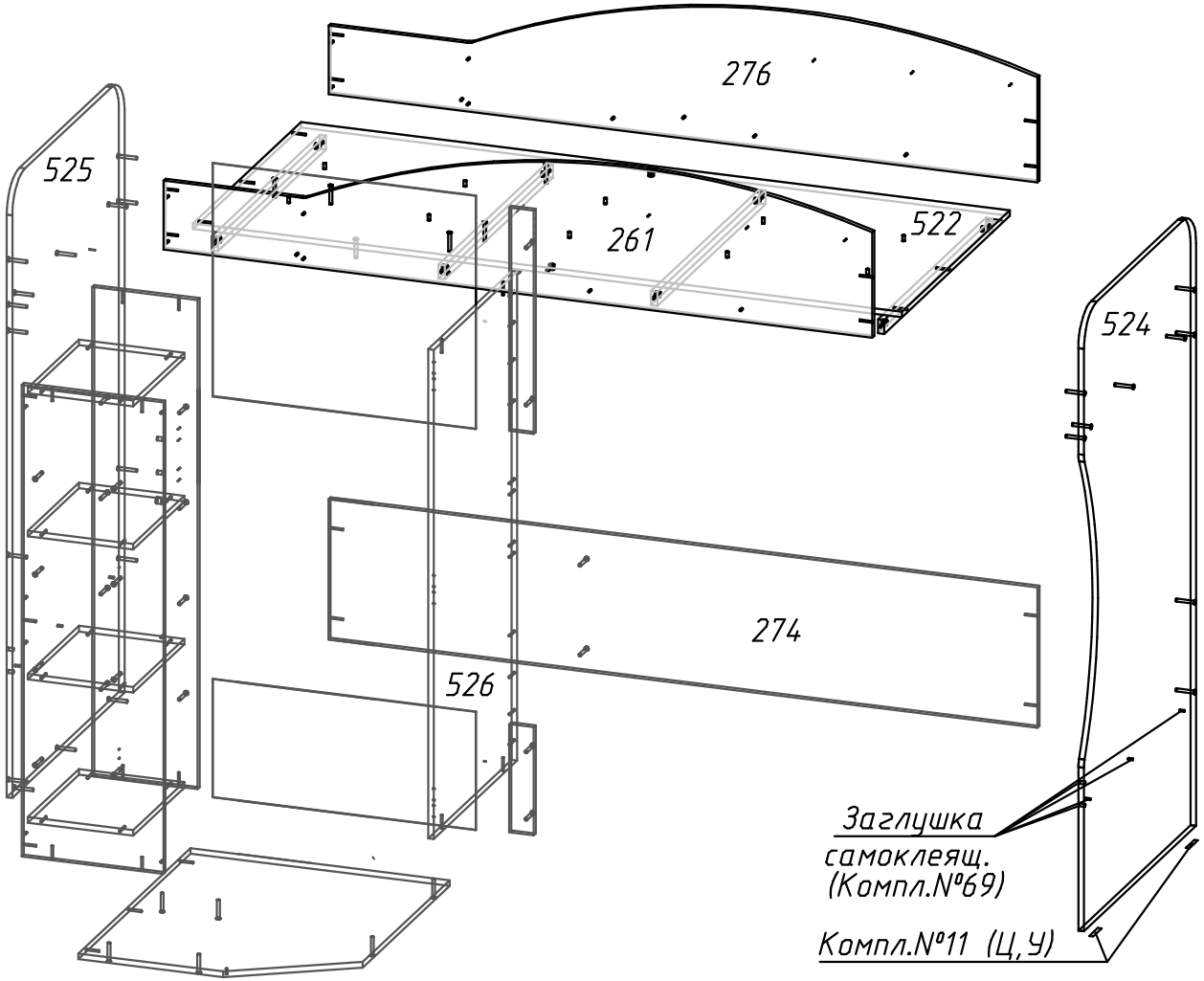

Сборка исполнения 2

6. Крепим дет.№277 к дет №522
Крепим дет.№287,288 к дет №526
Крепим дет.№527,528 по периметру
Отверстия на задней стенке накалывать
и крепить на шурупы (компл.№10) с шагом 200мм.
Крепим изделие к стене (компл.№20)

Крепление задней стенки №285,285 к дет.№274,287,288 (комплект №10)

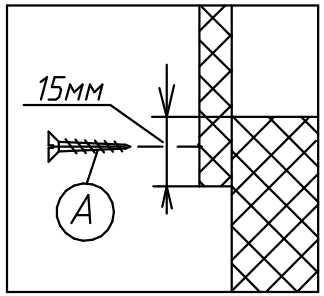

Крепление подвески (комплект №20)

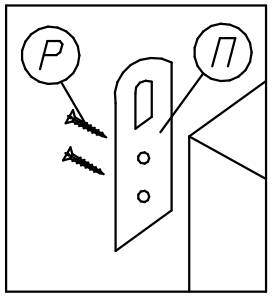

Фурнитура

Комплект №10	3х25	Шайба	Шуруп 4х16	Шуруп 4х25
	Ф 14	В 28	А 14	А1 3
Комплект №20	Подвеска	Шуруп 4х16		
	П 2	Р 4		

Крепление задней стенки (комплект №10)

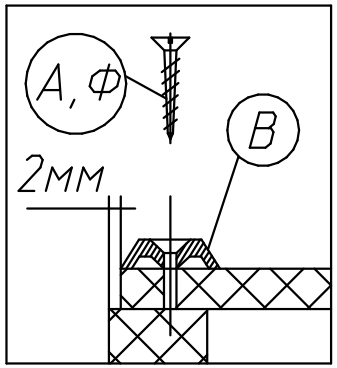

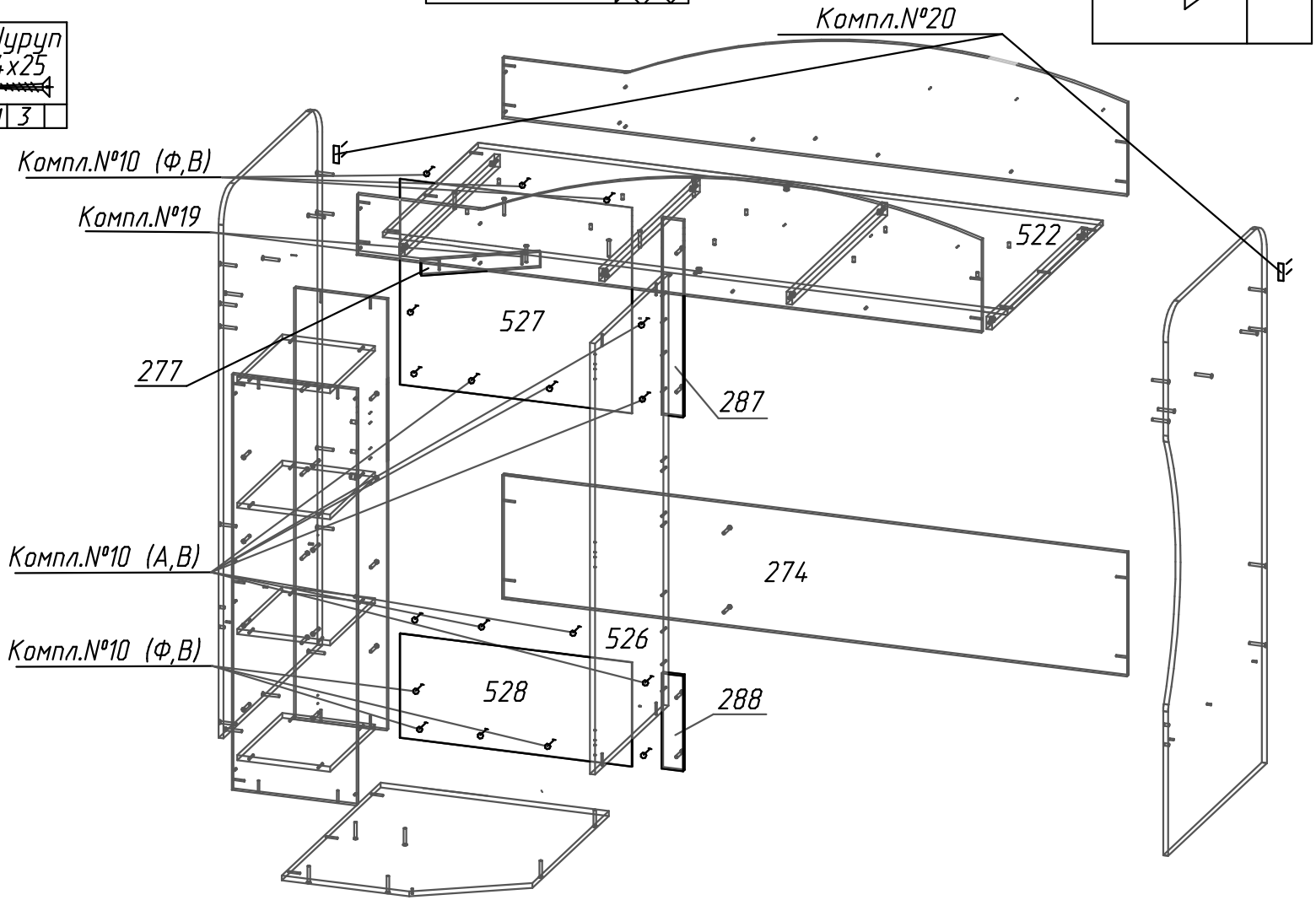

7. Устанавливаем двери №279,265

Сборка исполнения 2

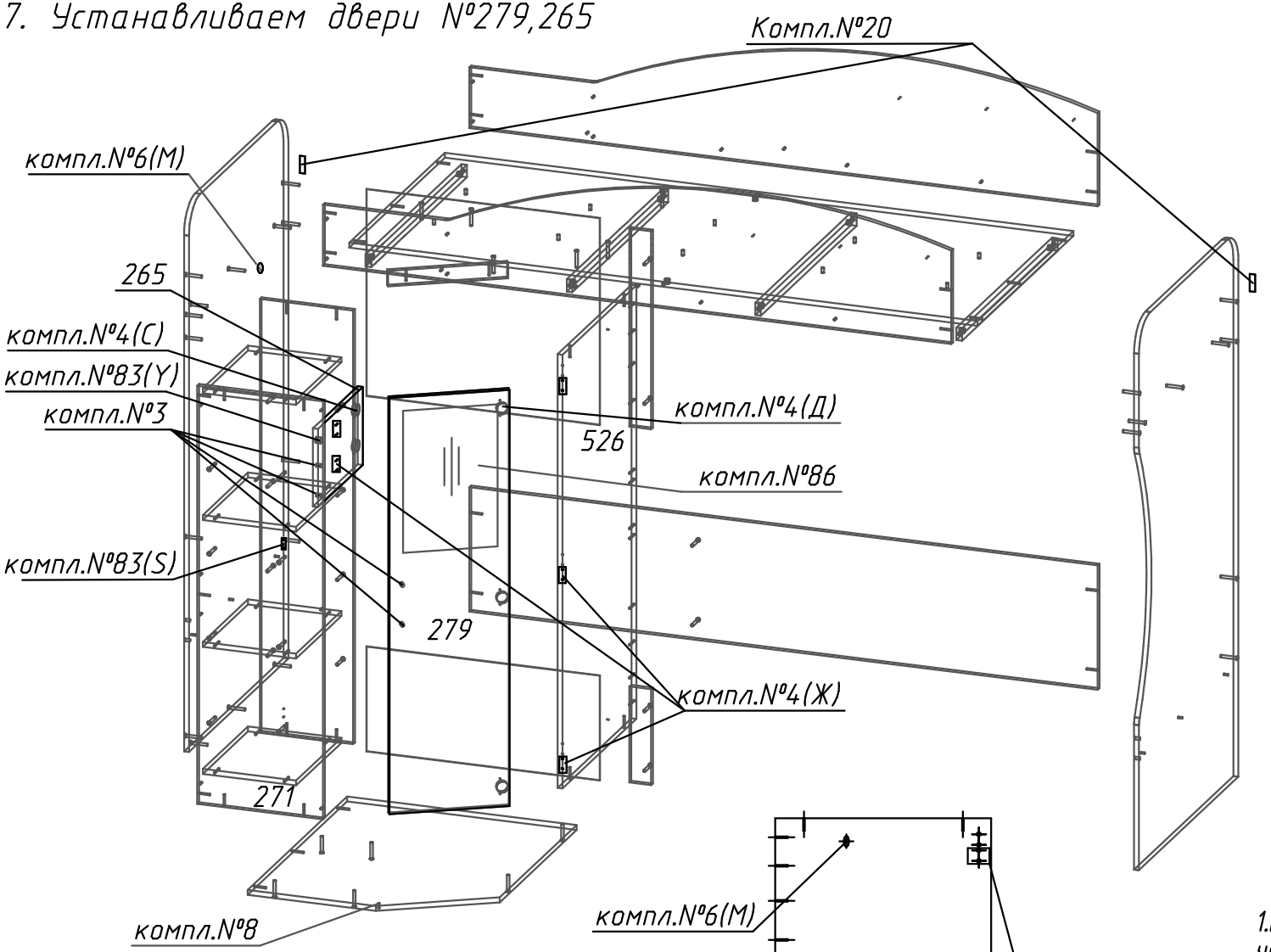

Порядок установки двери №279:

1.Забить гайки (компл.№3) в отверстия
2. Выбрать местоположение пластикового кармана (компл.№86)
3. Разместить карман на дверь №279 разметив места соприкосновения кнопок "Альфа"
4. Нанести клей "Супер момент секунда" или "Монолит секундный" на ответную часть кнопок и приклеить карманы по разметке, согласно инструкции клея.
5.После приклейки выдержать дверь 6 часов.
6.Установить в высверленные отверстия чашечки петель компл. №4(Д)
7.Установить ответные планки петель
8.Навесить дверь
9. Установить ограничитель (компл.№8)

Порядок установки двери №265:

1.Забить гайки (компл.№3) в отверстия
2. установить замок в отверстие, зафиксировать заглушкой, компл.№83 (U)
3. Установить уголок, компл.№83(S) на дет №271
6.Установить в высверленные отверстия чашечки петель компл. №4(С)
7.Установить ответные планки петель, компл.№4(Ж)
8.Навесить дверь

1.После установки дверей вдеть шнур компл.№3(Л) через гайки компл.№3(О)
2.Завязать концы шнура с обратной стороны дверей.

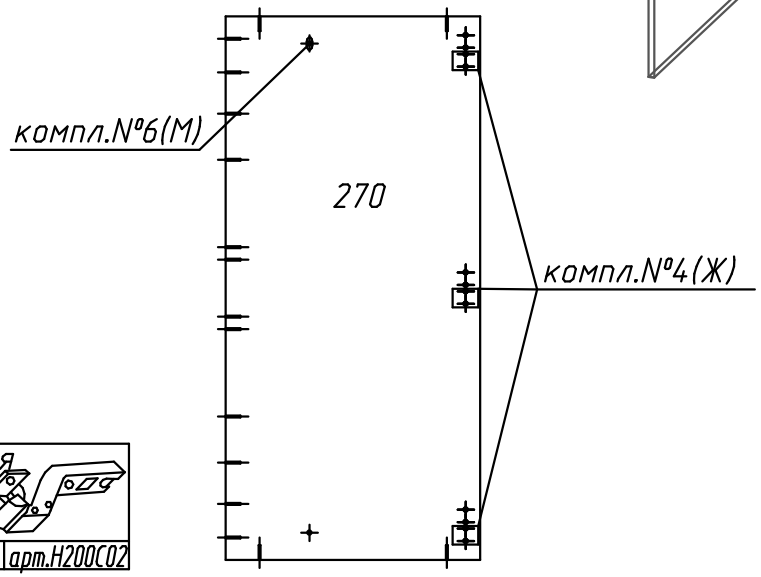

Фурнитура

Комплект №8	Полкодержатель										
	N	1									
Комплект №3	Гайка			Ручка-скоба							
	О	4		Л	2	L=450 мм					
Комплект №4	Петля			Планка			Шуруп 4х13			Петля	
	Д	3	арт.Н620В02	Ж	5		Ч	20		С	2	арт.Н200С02

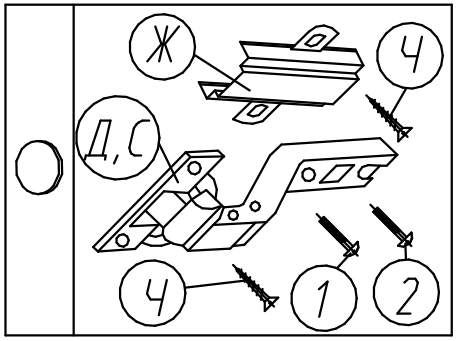

Крепление петли (комплект №4)

8. Крепление релинга

Сборка исполнения 2

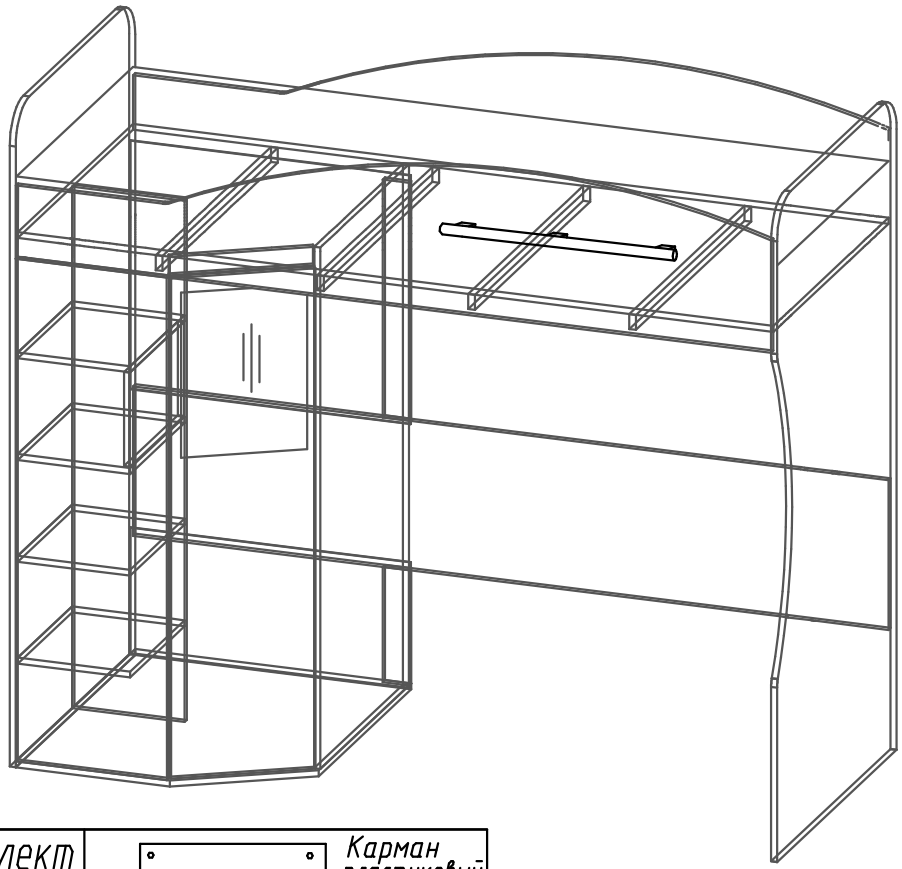

Схема сборки (увеличено)

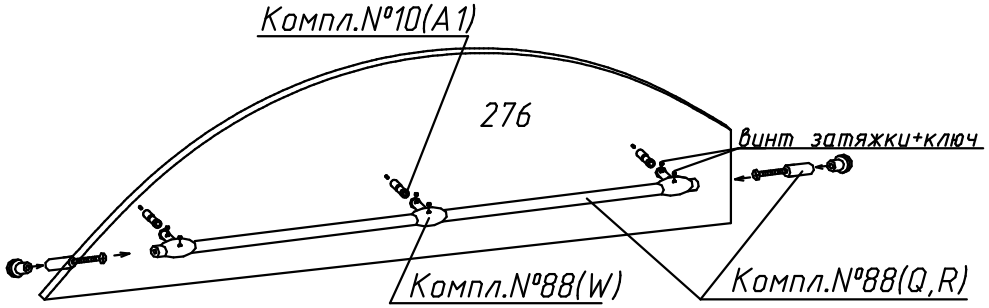

Кровать 7 чердак комплектуется карманами по желанию покупателя
Карманы навешиваются на рейлинг с помощью лат с липучками.

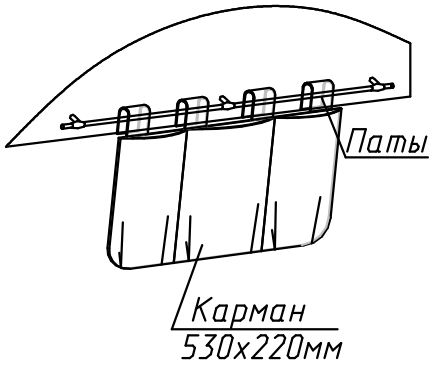

Комплект №86	Карман пластиковый 500x340							
	G	4	кнопка"Альфа"завальцована					
Комплект №6	Штанго-держатель			Штанга			4x16	
	M	2		И	1	L=715мм	T	6
Комплект №88	Рейлинг		Держатель для рейлинга винт		Заглушка		Ключ	
	Q	1	W	3	R	2		1
Комплект №83	Замок		Заглушка		Уголок		Ключ	3x13
	Y	1	U	1	S	1	D 2	F 4

Крепление штанги (комплект №6)

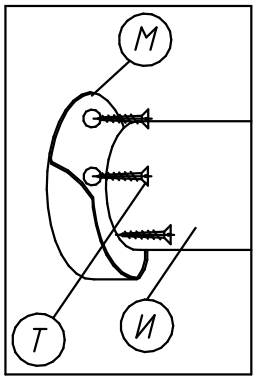

Крепление замка мебельного (комплект №83)

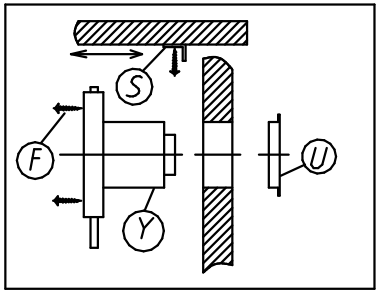

регулировка ответной планки (S)

9. Крепление дополнительного модуля -лестница 2

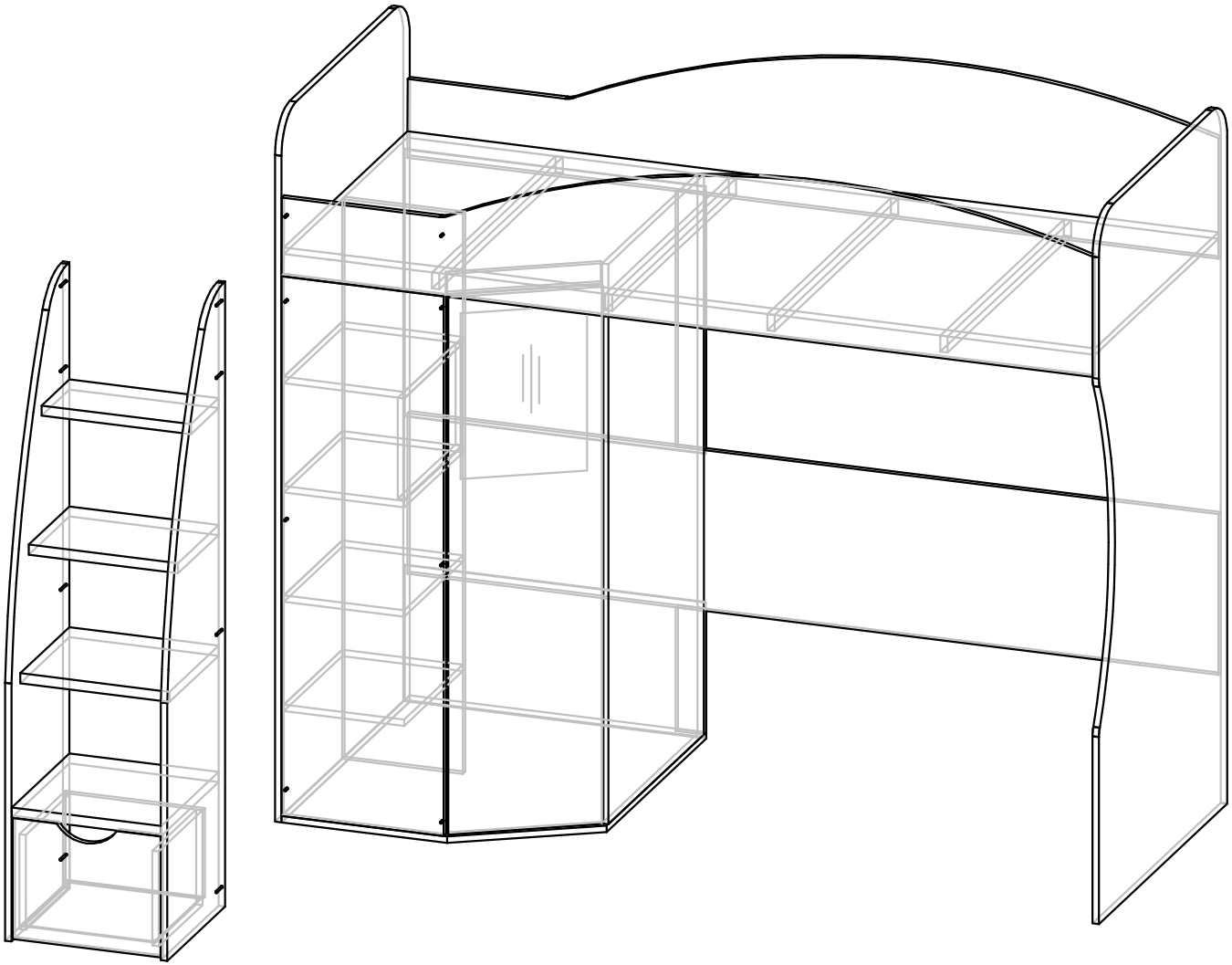

10. Крепление дополнительного модуля -лестница 1.

Исполнение 1.

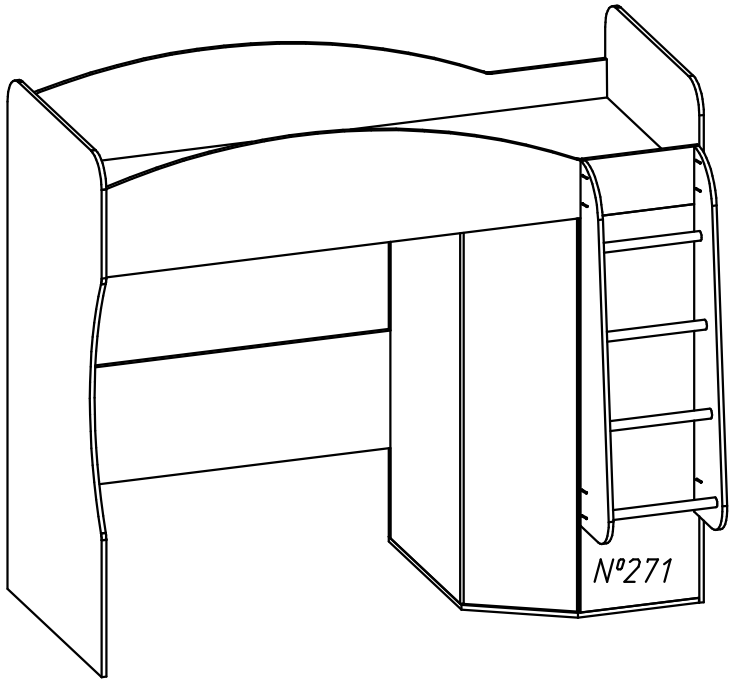

Схема расположения отверстий на деталях которые необходимо досверлить самостоятельно для установки модуля - лесницы 1.

Деталь №271

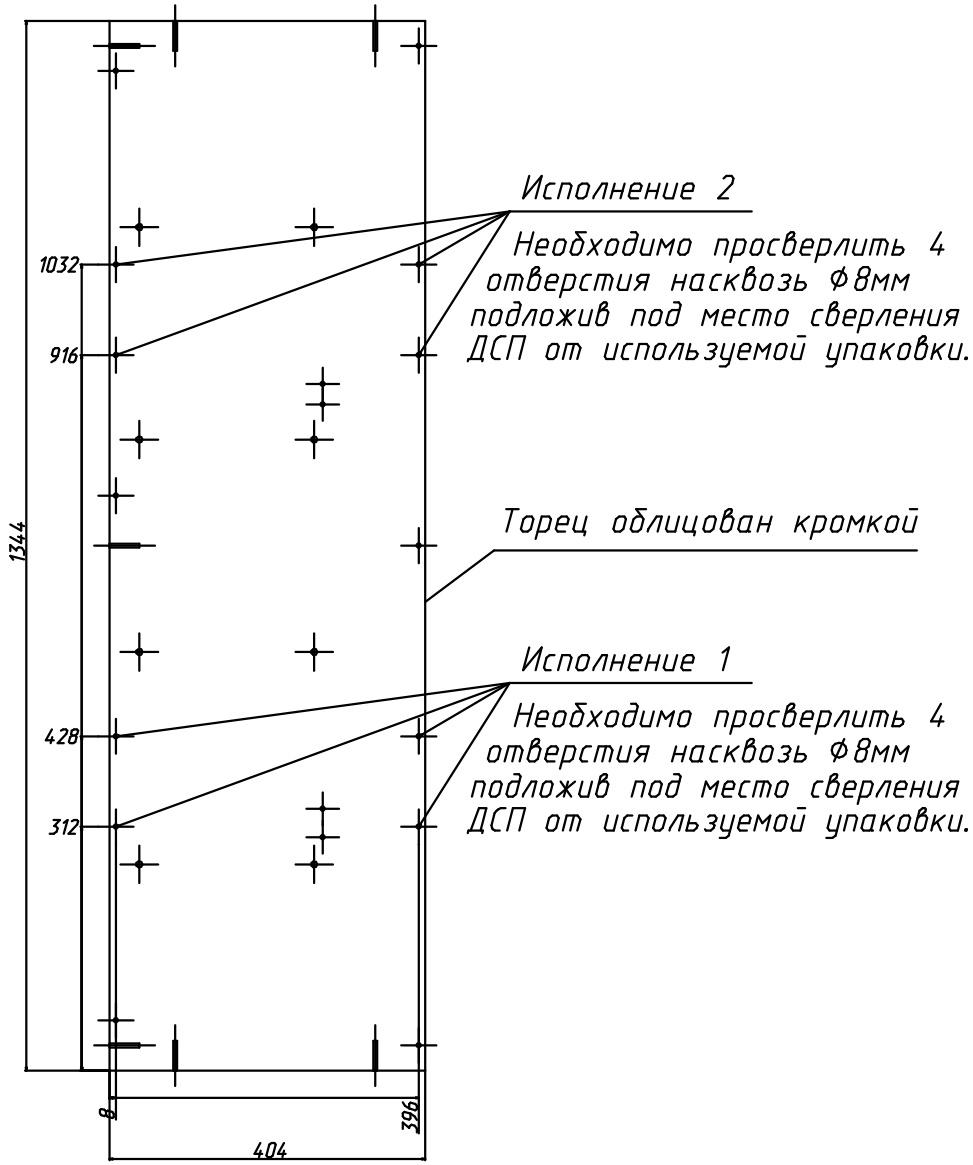

(Рис.1)
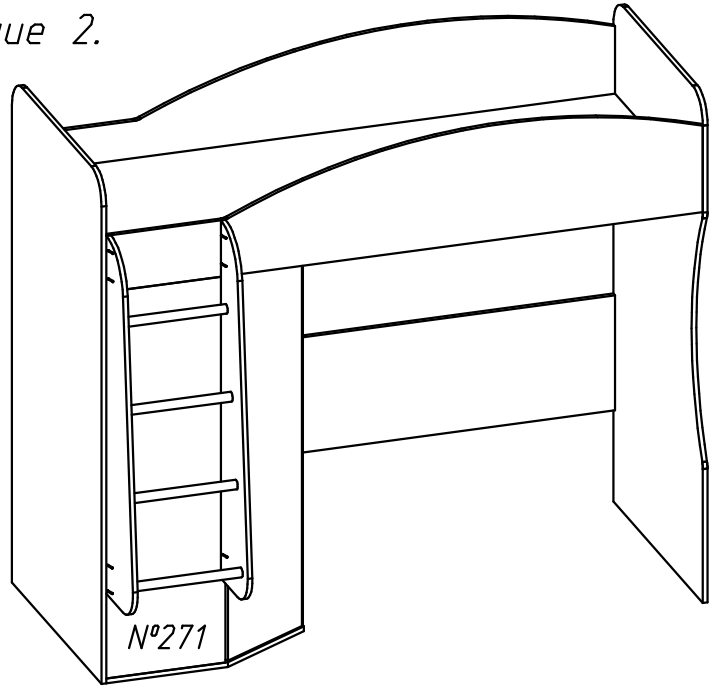
Исполнение 2.